AIRFRY HLB 8416 NIGHT RIVER BLACK

Мультифункциональный духовой шкаф с режимом турбо/ Коллекция Urban





HydroClean



SurroundTemp



70L



Plus Extension Telescopic Guide



SoftClose

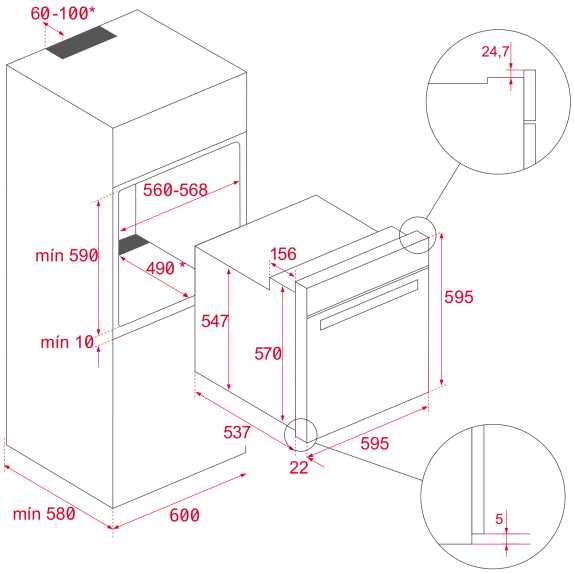

КОД

REF: 111000045 **EAN:** 8434778017427

ХАРАКТЕРИСТИКИ

Мультифункциональный духовой шкаф с режимом турбо
Готовка хрустящих, здоровых блюд без масла с технологией AIRFRY
Стеклянный фасад без рамки
Температурный диапазон 50-250 °C
9 режимов приготовления + HydroClean® PRO
Объём 70 л
Фиксированные регуляторы
Стеклянная сенсорная панель управления + жидкокристаллический бело-красный дисплей
Плавный доводчик двери SoftClose, легко снимаемая дверца
Откидной макси-гриль с углом раскрыва 22,5°
Протектор для защиты от ожога грилем
Механический быстрый разогрев
Режимы (9): AIRFRY (турбо - кольцевой нагревательный элемент), PIZZA (нижний нагрев + турбо), ECO (гриль + вентилятор), макси-гриль + вентилятор, верхний нагрев + нижний нагрев, макси-гриль, гриль, нижний нагрев, размораживание
Режим Турбо обеспечивает равномерное распределение горячего воздуха и стабильную температуру, позволяя готовить одновременно разные блюда на нескольких уровнях
Пиролитическое покрытие Slippery
Динамическая система охлаждения (вентилятор с 1 скоростью)
Рельефное дно камеры с углублением для воды для чистки Hydroclean
Внутренняя поверхность дверцы из закалённого стекла
3-слойная термоизолированная дверца, 2 съёмных внутренних стекла
Блокировка для безопасности детей (таймер)
1 противень FryMaster Box с покрытием Slippery с лазерной перфорацией всей поверхности и откосом на переднем крае для облегчения извлечения продуктов
Продукты во время готовки в режиме AIRFRY с использованием FryMaster не требуют переворачивания; предварительно размораживать замороженные продукты необязательно
Как готовить с FryMaster Box: включите AirFry и разогрейте пустой духовой шкаф до нужной температуры; поместите ингредиенты на противень, разместив при необходимости под FryMaster Box противень для сбора жира
Виды блюд для готовки на режиме AirFry: замороженный картофель фри (20 мин., 220 °C), замороженные наггетсы (22 мин., 220 °C), замороженное филе (10 мин., 220 °C), свежий картофель фри (45 мин., 210 °C), свежие куриные крылышки (45 мин., 240 °C), замороженные пирожки (20 мин., 150 °C)
Телескопические направляющие Easy Slide на 1 уровне
5-уровневые хромированные направляющие
Держатели направляющих плотно закреплены винтами для лучшего сохранения тепла

Увеличенный зазор между камерой и мебельным корпусом для лучшей термоизоляции
1 глубокий вместительный противень с покрытием Slippery: 459*353*50 мм
1 стандартная решётка, 1 противень для выпечки с покрытием Slippery
Класс энергопотребления A+
Кабель 150 мм с вилкой
Подсветка галогеновой лампой 25 Вт
Максимальная номинальная мощность 3215 Вт
Сделано в Испании

ГАБАРИТНЫЕ РАЗМЕРЫ

Высота изделия (мм): 595
Ширина изделия (мм): 595
Глубина изделия (мм): 537+22
Длина изделия (мм):
Вес нетто (кг): 28

ТЕХНИЧЕСКИЕ ХАРАКТЕРИСТИКИ

Класс энергоэффективности: A+
Напряжение (В): 220-240
Частота (Гц): 50/60
Максимальная номинальная мощность (Вт): 3215

ЦВЕТ



111000045 Чёрное Стекло