IZS 96700 MST BLACK

Индукционная варочная панель Flex MasterSense Slide Cooking 90 см

Autolock | Easy installation | MultiSlider | Power | Power Plus

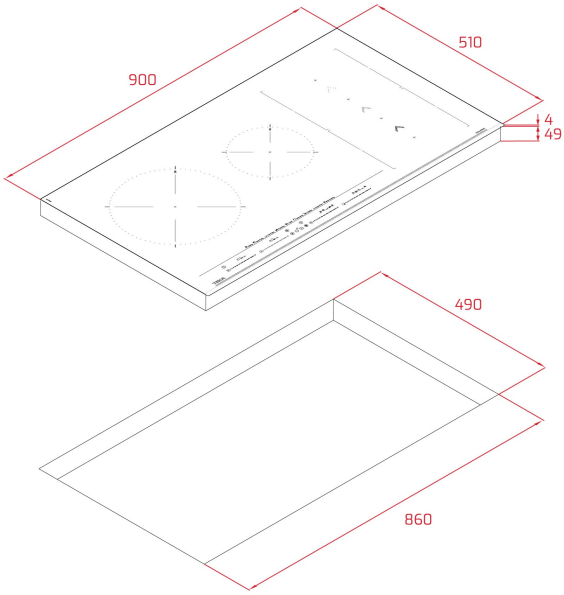

КОД

REF: 112500033 EAN: 8434778012040

ХАРАКТЕРИСТИКИ

Индукционная варочная панель Flex MasterSense Slide Cooking 90 см
Функция Flex: объединение 2-х зон в 1
Функция Slide Cooking: регулировка мощности перемещением посуды - уровень 3 для дальней зоны, уровень 5 для средней зоны и уровень 9 для ближней зоны
Чёрная стеклокерамика Quartzuim Glaskeramik® с фацетом по переднему краю
Сенсорная мультислайдерная панель управления
Программатор времени готовки
9 уровней мощности
Функция повышенной мощности Power Plus
9 функций CHEF MasterSense с поддержанием точной и постоянной температуры: гриль (200 °C), жарка во фритюре (180 °C), жарка на сковороде (190 °C), кипение (100 °C), сохранение тепла (60 °C), конфи (80 °C), томление (98 °C) и плавление (48 °C), поширование - обработка продуктов в кипящей жидкости на 100 °C
Функция Stop&Go: пауза в готовке до 10 мин.
Звуковой сигнал
Функция отключения звукового сигнала
Детектор посуды
Функция управления номинальной мощностью
Блокировка панели управления: защищает от нечаянного изменения настроек
Индикаторы остаточного тепла: включаются при температуре зоны нагрева выше 60°C
4 зоны приготовления, 5 комбинаций зон приготовления:
2 Flex зоны 228 X 200 мм (1,75/2,0 кВт)
1 индукционная зона Ø 280 мм (2,1/3,0 кВт)
1 индукционная зона Ø 185 мм (1,2/1,6 кВт)
Автоматическое отключение при перегреве как защита от пожара
Система простого монтажа Fast-Click
Максимальная номинальная мощность: 7 200 Вт
Кабель 110 см без вилки
Комбинируется с панелями IZ/TZ/CZ/JZ
Планка для комбинирования код 40204394
Сделано в Турции

ГАБАРИТНЫЕ РАЗМЕРЫ

Высота изделия (мм): 53
Ширина изделия (мм): 900
Глубина изделия (мм): 510
Длина изделия (мм):
Вес нетто (кг): 13,22

ТЕХНИЧЕСКИЕ ХАРАКТЕРИСТИКИ

Напряжение (В): 220-240
Частота (Гц): 50/60

Максимальная номинальная мощность (Вт): -

ЦВЕТ

112500033 Чёрное Стекло

ЭНЕРГОЭФФЕКТИВНОСТЬ

Power consumption in standby mode (W): 0.4
Time to reach standby mode (min): 1