EFX 60.1 4G AI AL DR CI NAT
Газовая варочная панель 60 см

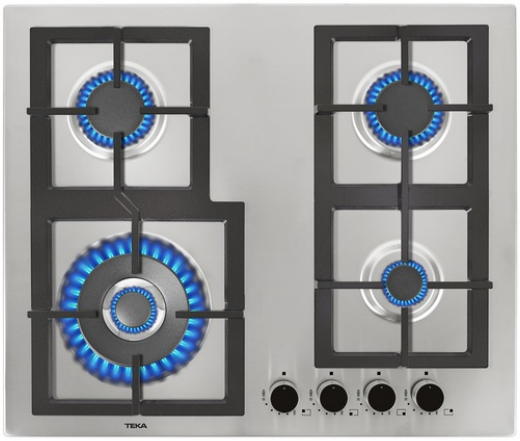

Auto ignition

Autolock

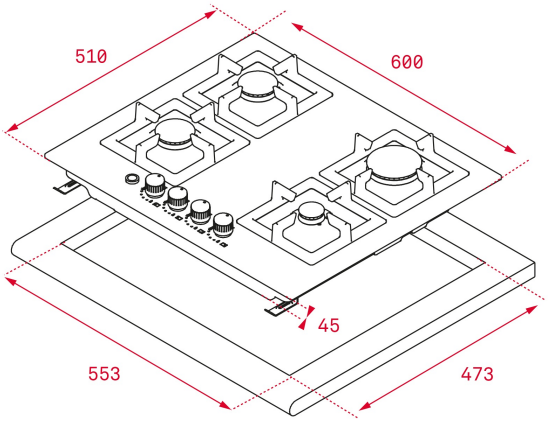

КОД

REF: 112610034 EAN: 8434778018769

ХАРАКТЕРИСТИКИ

Газовая варочная панель 60 см
Нержавеющая сталь толщиной 0,8 мм
Плоская форма с минимумом узлов
Идеальное сочетание с дизайном моек BE LINEA
Высокоэффективные горелки экономят до 25% газа по сравнению с обычными:69% энергии от горения газа передаётся посуде (в обычных моделях – 55%)
Увеличенное расстояние между горелками для использования посуды с широким дном
Сверкающие чёрные фронтальные регуляторы с ободком под металл
Широкие плоские чугунные решетки
Автоподжиг на каждой горелке
Газ-контроль на каждой горелке
Конфорки Flush
4 зоны приготовления:
1 горелка с двойным пламенем (4,0 кВт);
2 средних горелки (1,75 кВт);
1 вспомогательная горелка (1 кВт)
Номинальная тепловая мощность: 8,5 кВт
Тип газа: LPG (бутан, пропан), природный
Сделано в Италии

ГАБАРИТНЫЕ РАЗМЕРЫ

Высота изделия (мм): 91
Ширина изделия (мм): 600
Глубина изделия (мм): 510
Длина изделия (мм):
Вес нетто (кг): 10,7

ТЕХНИЧЕСКИЕ ХАРАКТЕРИСТИКИ

Напряжение (В): 220-240
Частота (Гц): 50/60
Максимальная номинальная мощность (Вт): -

ЦВЕТ

112610034 Нержавеющая Сталь

ЭНЕРГОЭФФЕКТИВНОСТЬ

Power consumption in standby mode (W): -
Time to reach standby mode (min): -