MB 620 BI WHITE
Встраиваемая микроволновая печь на 20 л

Defrost By Time

КОД

REF: 40584001 EAN: 8421152145609

ХАРАКТЕРИСТИКИ

Встраиваемая микроволновая печь
Дверь открывается влево при помощи клавиши
Объём 20 л
1 режим приготовления (микроволны)
Электромеханическая панель управления
Рамка с белой эмалью
Таймер до 60 мин.
5 уровней мощности микроволн (750 Вт)
Разморозка по времени
Внутреннее покрытие из нержавеющей стали
Двухслойная термоизолированная дверца
Автоматическое отключение при открытии дверцы
Поворотный столик 24 см
Система легкой установки с рамкой
Кабель 110 см + Shuko
Максимальная номинальная мощность 1100 Вт
Сделано в Португалии

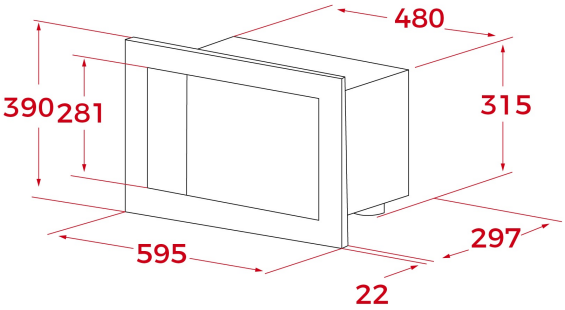

ГАБАРИТНЫЕ РАЗМЕРЫ

Высота изделия (мм): 390
Ширина изделия (мм): 595
Глубина изделия (мм): 325
Длина изделия (мм):
Вес нетто (кг): 16,5

ТЕХНИЧЕСКИЕ ХАРАКТЕРИСТИКИ

Мощность микроволн (Вт): 750
Частота (Гц): 50
Максимальная номинальная мощность (Вт): 1200
Гриль (Вт): -

ЦВЕТ

40584001 Белая эмаль