MS 620 BIS SS

Встраиваемая микроволновая печь с грилем на 20 л

Defrost By Time

Defrost By Weight

Direct Access Menu

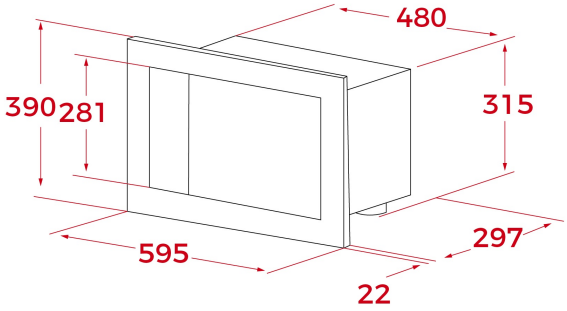

КОД

REF: 40584010 EAN: 8421152145579

ХАРАКТЕРИСТИКИ

Встраиваемая микроволновая печь с грилем
Дверь открывается влево при помощи клавиши
Объём 20 л
3 режима приготовления (микроволны, гриль, гриль+ микроволны)
3 программы автоприготовления
Функция памяти (одна программа)
Электронная сенсорная панель управления + TFT-дисплей с белыми символами
Рамка из нержавеющей стали с защитным покрытием от следов пальцев
Таймер до 90 мин.
5 уровней мощности микроволн (700 Вт)
Кварцевый гриль 1000 Вт
Быстрый старт +1 мин.
Разморозка по времени и весу
Внутреннее покрытие из нержавеющей стали
Двухслойная термоизолированная дверца
Автоматическое отключение при открытии дверцы
Поворотный столик 24 см
Круглая решётка с ножками - 1 шт.
Система легкой установки с рамкой
Кабель 110 см + вилка
Максимальная номинальная мощность 1100 Вт
Сделано в Португалии

ГАБАРИТНЫЕ РАЗМЕРЫ

Высота изделия (мм): 390
Ширина изделия (мм): 595
Глубина изделия (мм): 325
Длина изделия (мм):
Вес нетто (кг): 16,5

ТЕХНИЧЕСКИЕ ХАРАКТЕРИСТИКИ

Мощность микроволн (Вт): 750
Частота (Гц): 50
Максимальная номинальная мощность (Вт): 1200
Гриль (Вт): 1000

ЦВЕТ

40584010 Нержавеющая Сталь