# MWR 22 BI ANTHRACITE-OB

Встраиваемая микроволновая печь на 22 л с керамической базой







22L | Ceramic base | Defrost By Time | Electronic Door Opening

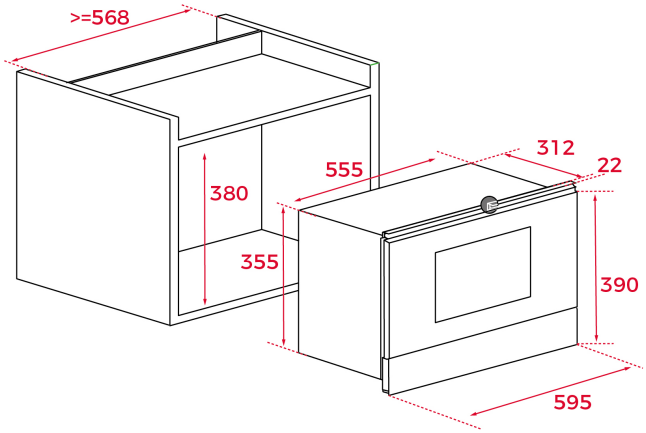


## КОД

**REF:** 40586300 **EAN:** 8421152140994

## ХАРАКТЕРИСТИКИ

Встраиваемая микроволновая печь
Дверь открывается влево
Объём 22 л
1 режим приготовления (микроволны)
Поворотные регуляторы
Матовое текстурированное покрытие
Механическая панель управления
Таймер до 60 мин.
Электронное открывание двери
5 уровней мощности микроволн (850 Вт)
Разморозка по времени
Внутреннее покрытие из нержавеющей стали
Керамическое основание (без поворотного столика)
Тангенциальная система охлаждения
Двухслойная термоизолированная дверца
Автоматическое отключение при открытии дверцы
Монтаж без рамки
Кабель 150 см
Максимальная номинальная мощность 1550 Вт
Сделано в Португалии

## ГАБАРИТНЫЕ РАЗМЕРЫ

**Высота изделия (мм):** 380/390
**Ширина изделия (мм):** 595
**Глубина изделия (мм):** 334
**Длина изделия (мм):**
**Вес нетто (кг):** 21,6

## ТЕХНИЧЕСКИЕ ХАРАКТЕРИСТИКИ

Мощность микроволн (Вт): 850
Частота (Гц): 50
Максимальная номинальная мощность (Вт): 1400
Гриль (Вт): -

## ЦВЕТ

| | | |
|---|---|---|
| | 40586300 | Антрацитовая Эмаль/Состаренная Бронза |
| | 112040000 | Антрацитовая Эмаль/Состаренное Серебро |