MWR 22 BI ANTHRACITE-OS

Встраиваемая микроволновая печь на 22 л с керамической базой





22L | Defrost By Time | Electronic Door Opening

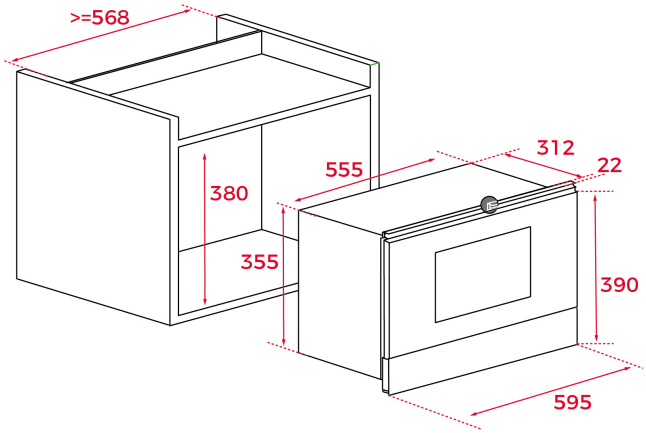

КОД

REF: 112040000 **EAN:** 8434778008845

ХАРАКТЕРИСТИКИ

Встраиваемая микроволновая печь
Дверь открывается влево
Объём 22 л
1 режим приготовления (микроволны)
Поворотные регуляторы
Матовое текстурированное покрытие
Механическая панель управления
Таймер до 60 мин.
Электронное открывание двери
5 уровней мощности микроволн (850 Вт)
Разморозка по времени
Внутреннее покрытие из нержавеющей стали
Керамическое основание (без поворотного столика)
Тангенциальная система охлаждения
Двухслойная термоизолированная дверца
Автоматическое отключение при открытии дверцы
Монтаж без рамки
Кабель 150 см
Максимальная номинальная мощность 1550 Вт
Сделано в Португалии

ГАБАРИТНЫЕ РАЗМЕРЫ

Высота изделия (мм): 380/390
Ширина изделия (мм): 595
Глубина изделия (мм): 334
Длина изделия (мм):
Вес нетто (кг): 21,6

ТЕХНИЧЕСКИЕ ХАРАКТЕРИСТИКИ

Мощность микроволн (Вт): 850
Частота (Гц): 50
Максимальная номинальная мощность (Вт): 1400
Гриль (Вт): -

ЦВЕТ

	112040000	Антрацитовая Эмаль/Состаренное Серебро
	40586300	Антрацитовая Эмаль/Состаренная Бронза