ML 8220 BIS L STEAM GREY

Встраиваемая микроволновая печь с грилем на 22 л с керамической базой/ Коллекция Urban

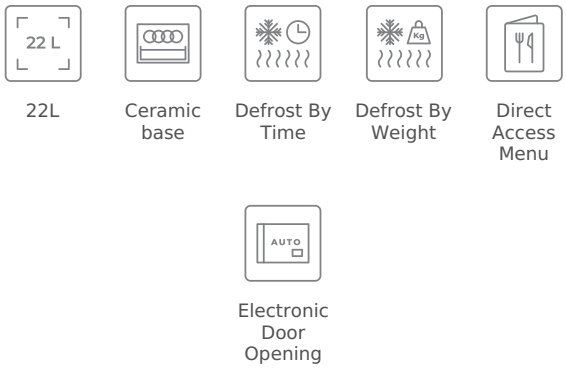

22L | Ceramic base | Defrost By Time | Defrost By Weight | Direct Access Menu | Electronic Door Opening

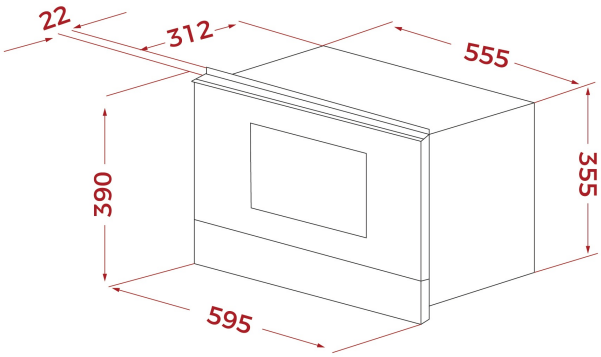

КОД

REF: 112030004 EAN: 8434778008340

ХАРАКТЕРИСТИКИ

Встраиваемая микроволновая печь с грилем
Стеклянный фасад без рамки
Дверь открывается влево
Объём 22 л
3 режима приготовления (микроволны, гриль, гриль+ микроволны)
9 программ автоприготовления
Фиксированные регуляторы
Стеклянная электронная сенсорная панель управления + цифровой бело-красный дисплей
Нержавеющая сталь с защитным покрытием от следов пальцев
Таймер до 90 мин.
Электронное открывание двери
5 уровней мощности микроволн (850 Вт)
Откидной гриль 1200 Вт
Быстрый старт +30 сек.
Разморозка по времени и весу
Внутреннее покрытие из нержавеющей стали
Керамическое основание (без поворотного столика)
Тангенциальная система охлаждения
Двухслойная термоизолированная дверца
Автоматическое отключение при открытии дверцы
Прямоугольная решётка с ножками - 1 шт.
Блюдо для подрумянивания с антискользящим и антипригарным покрытием - 1 шт.
Монтаж без рамки
Кабель 110 см + вилка
Максимальная номинальная мощность 2700 Вт
Сделано в Португалии

ГАБАРИТНЫЕ РАЗМЕРЫ

Высота изделия (мм): 390
Ширина изделия (мм): 595
Глубина изделия (мм): 334
Длина изделия (мм):
Вес нетто (кг): 23,2

ТЕХНИЧЕСКИЕ ХАРАКТЕРИСТИКИ

Мощность микроволн (Вт): 850
Частота (Гц): -
Максимальная номинальная мощность (Вт): 2700
Гриль (Вт): 1200

ЦВЕТ

112030004 Серый Пар

112030002 Чёрное Стекло

	112030002	Лондонский Кирпич
	112030002	Белое Стекло
	112030002	Серый Камень