GBC 75-G1 GBN Infinity Matt Black
Варочная панель газ на стекле 70 см

Auto ignition

Autolock

Easy installation

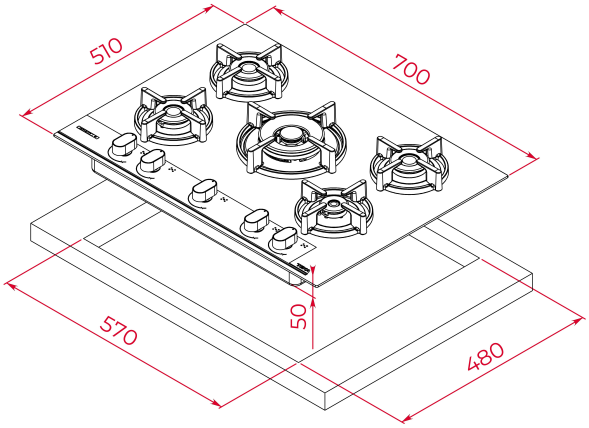

КОД

REF: 112570220 EAN: 8434778022810

ХАРАКТЕРИСТИКИ

Варочная панель газ на стекле 70 см
Спроектировано в Италии компанией Italdesign Giugiaro
Эксклюзивное чёрное матовое покрытие
Декоративная медная вставка
Чёрная стеклокерамика с закруглёнными краями
Эргономичные регуляторы с 3-мя уровнями мощности
Съёмные горелки чёрного цвета
Съёмные чугунные решетки
Клипсы для простого монтажа в столешницу без винтов
Автоподжиг на каждой горелке
Газ-контроль на каждой горелке
5 зон приготовления:
1 горелка с двойным пламенем (3,5 кВт)
1 быстрая горелка (2,8 кВт)
1 полубыстрая горелка (1,75 кВт)
1 полубыстрая горелка (1,4 кВт)
1 вспомогательная горелка (1 кВт)
Номинальная тепловая мощность: 10 450 Вт
Тип газа: LPG (бутан, пропан), природный
Кабель 100 см без вилки
Сделано в Италии

ГАБАРИТНЫЕ РАЗМЕРЫ

Высота изделия (мм): 110
Ширина изделия (мм): 700
Глубина изделия (мм): 510
Длина изделия (мм):
Вес нетто (кг): 16

ТЕХНИЧЕСКИЕ ХАРАКТЕРИСТИКИ

Напряжение (В): 220-240
Частота (Гц): 50/60
Максимальная номинальная мощность (Вт): -

ЦВЕТ

112570220 Black matt

ЭНЕРГОЭФФЕКТИВНОСТЬ

Power consumption in standby mode (W): -
Time to reach standby mode (min): -