RSF 41150 BU
Морозильная камера подстольного монтажа

Easy 90 Motor inverter

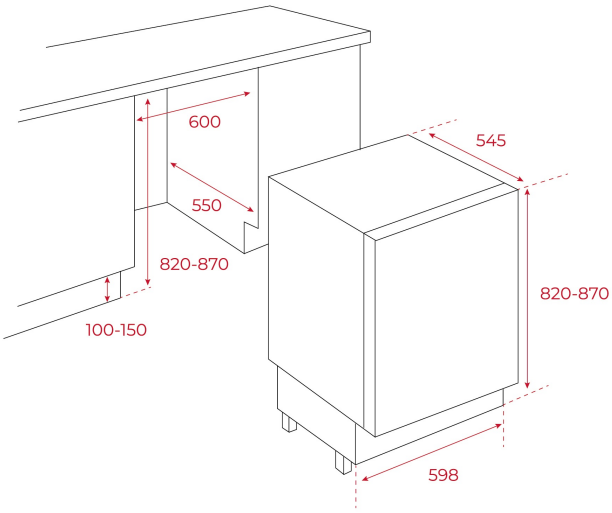

КОД

REF: 113510000 EAN: 8434778021899

ХАРАКТЕРИСТИКИ

Морозильная камера подстольного монтажа
Перенавешиваемая дверца
Крепление дверей door-on-door (жёсткое)
Ручная разморозка
Механическое управление
Быстрая заморозка
Ручной регулируемый термостат
3 прозрачных ящика
3 внутренних полки
3 полки на двери
1 лоток для кубиков льда
Работа в автономном режиме до 19 часов
Мощность замораживания 6 кг / 24 ч
Морозильная камера ****
1 компрессор инверторный
Внутренняя подсветка
Скрытый испаритель
Работает даже при низкой температуре помещения 5 °C
Класс энергопотребления: A+ (F)
Уровень шума: 36 дБ
Общая ёмкость: 94 л
Ёмкость морозильной камеры: 87 л
Годовое потребление электроэнергии: 219 кВт/ч
Максимальная номинальная мощность: 75 Вт
Кабель 193 см с вилкой
Сделано в Турции

ГАБАРИТНЫЕ РАЗМЕРЫ

Высота изделия (мм): 820
Ширина изделия (мм): 598
Глубина изделия (мм): 545
Длина изделия (мм):
Вес нетто (кг): 34

ТЕХНИЧЕСКИЕ ХАРАКТЕРИСТИКИ

Класс энергоэффективности (UE 2019/2016): A+
Климатический класс: SN-T
Энергопотребление (кВт/день): 0.540
Годовое потребление (кВтч/год): 183
Мощность замораживания: 6
Уровень шума (дБА): 36
Напряжение (В): 220-240
Частота (Гц): 50

ЦВЕТ