CC 485 BLACK-SS

Островная/пристенная вытяжка в форме трубы

LED

Stop Delay Timer

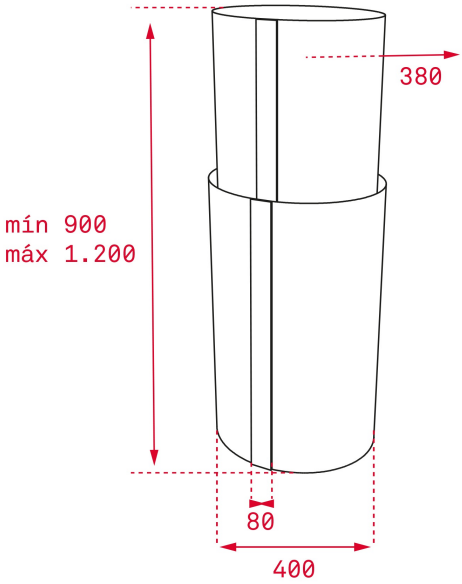

КОД

REF: 40480330 EAN: 8421152145869

ХАРАКТЕРИСТИКИ

Островная/пристенная вытяжка в форме трубы
Монтаж островной и возле стены (крепление только к потолку)
Мотор с двойной турбиной
Сенсорная панель управления и дисплей с белыми символами
3 скорости + интенсивный режим
1 фильтр из нержавеющей стали (5 слоёв)
Таймер остановки работы
Индикация загрязнения фильтров
Светодиоды 2*3 Вт
Производительность:
в тестовом режиме, м3/ч: 1200
в интенсивном режиме (IEC-61591), м3/ч: 771
на максимальной скорости (IEC-61591), м3/ч: 525
на минимальной скорости (IEC-61591), м3/ч: 305
Уровень шума (UNE-EN 60704-2-13):
в интенсивном режиме, дБ: 78
на максимальной скорости, дБ: 72
на минимальной скорости, дБ: 50
В комплекте: переходник 150/120 мм, европейская вилка
Класс энергоэффективности: A
Класс гидродинамической эффективности: A
Класс эффективности освещения: A
Класс эффективности фильтрации жира: C
Максимальная номинальная мощность, Вт: 286
Сделано в Испании
Для использования в режиме рециркуляции необходимо дополнительно приобрести комплект рециркуляции и в дальнейшем угольные фильтры для замены отработанных из комплекта рециркуляции

ГАБАРИТНЫЕ РАЗМЕРЫ

Высота изделия (мм): 900-1200
Ширина изделия (мм): 400
Глубина изделия (мм): 400
Длина изделия (мм):
Вес нетто (кг): 21,5

ТЕХНИЧЕСКИЕ ХАРАКТЕРИСТИКИ

Класс энергоэффективности: A
Уровень шума (LwA) на минимальной скорости (дБ): 50
Уровень шума (LwA) на максимальной скорости (дБ): 72
Уровень шума (LwA) в интенсивном режиме (дБ): 78
Ø Выход (мм): 150

ЦВЕТ

40480330 Нержавеющая Сталь