GZC 95320 XBC NIGHT RIVER BLACK

Варочная панель газ на стекле 90 см/ Коллекция Urban

Auto ignition

Autolock

Easy installation

ExactFlame

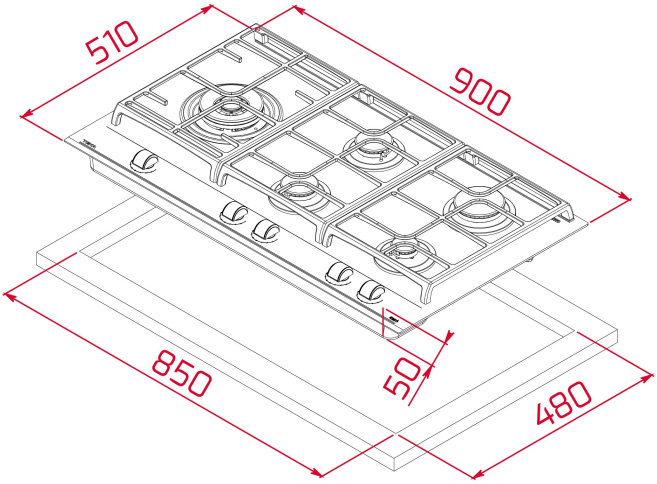

КОД

REF: 112570177 EAN: 8434778019179

ХАРАКТЕРИСТИКИ

Варочная панель газ на стекле 90 см
Чёрная стеклокерамика Quartzuim Glaskeramik® с фацетом по переднему краю
Эргономичные регуляторы с 9-тью уровнями мощности
Высокоточная регулировка пламени ExactFlame
Съёмные горелки чёрного цвета Sabaf HE®
Съёмные чугунные решетки
Клипсы для простого монтажа в столешницу без винтов
Автоподжиг на каждой горелке
Газ-контроль на каждой горелке
5 зон приготовления:
1 горелка с двойным пламенем (4 кВт)
1 быстрая горелка (2,8 кВт)
1 полубыстрая горелка (1,75 кВт)
1 полубыстрая горелка (1,4 кВт)
1 вспомогательная горелка (1 кВт)
Номинальная тепловая мощность: 10 950 Вт
Тип газа: LPG (бутан, пропан), природный
Комбинируется с панелями IZ/TZ/CZ/JZ
Сделано в Италии

ГАБАРИТНЫЕ РАЗМЕРЫ

Высота изделия (мм): 98
Ширина изделия (мм): 900
Глубина изделия (мм): 510
Длина изделия (мм):
Вес нетто (кг): 16,5

ТЕХНИЧЕСКИЕ ХАРАКТЕРИСТИКИ

Напряжение (В): 220-240
Частота (Гц): 50/60
Максимальная номинальная мощность (Вт): -

ЦВЕТ

112570177 Чёрное Стекло

ЭНЕРГОЭФФЕКТИВНОСТЬ

Power consumption in standby mode (W): -
Time to reach standby mode (min): -