RVU 10008 BLACK GLASS

Встраиваемый винный кулер подстольного монтажа

LED Motor inverter

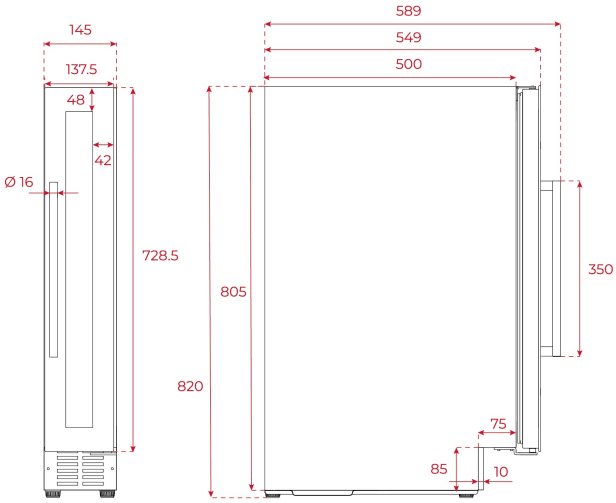

КОД

REF: 113610003 EAN: 8434778021080

ХАРАКТЕРИСТИКИ

Встраиваемый винный кулер подстольного монтажа
Перенавешиваемая дверца
Металлическая ручка
2-слойное закалённое стекло с UV фильтром
Автоматическая разморозка
Охлаждение вентилятором
Вместимость 8 бутылок
Сенсорная панель управления
Электронный регулируемый термостат
Регулируемая температура: 5-18 °C
Шаг регулировки температуры: 1 °C
Внутренний дисплей с отображением температуры
Внутренняя белая LED-подсветка вкл./выкл. с помощью кнопки
Встроенные проволочные держатели с деревом на 6 уровнях
Индикатор работы компрессора
Регулируемые передние и задние ножки
1 инверторный компрессор
Тип газа: R600a
Потребление электроэнергии: 133 кВтч/год
Климатический класс: N/ST
Допустимая температура в помещении: мин.16°C - макс.38 °C
Уровень шума: 39 дБ
Общая ёмкость: 25 л
Полезный объём : 23 л
Класс энергопотребления: G
Максимальная номинальная мощность: 70 Вт
Кабель 180 см без вилки
В 820 мм Ш 145 мм Г 549 мм (+40 мм ручка)
Сделано в Китае

ГАБАРИТНЫЕ РАЗМЕРЫ

Высота изделия (мм): 820
Ширина изделия (мм): 145
Глубина изделия (мм): 549
Длина изделия (мм):
Вес нетто (кг): 21.5

ЦВЕТ

113610003 Чёрное Стекло