CLASSIC 1B 1D POLISHED
Мойка из нержавеющей стали с 1-ой чашей/ Врезной монтаж

Hygiene

Lifetime warranty

КОД

REF: 10119013 EAN: 8421152019283

ХАРАКТЕРИСТИКИ

Мойка с 1-ой основной чашей
Нержавеющая сталь AISI 304, 0,8 мм
Обработка: полированная
Конструкция: реверсивная
Способ монтажа: монтаж сверху (врезная)
Монтаж : ширина базы - не менее 50 см, не монтировать вплотную к стене или другому модулю
Внешние размеры: 860 x 500 мм
Размер чаши: 406 x 406 x 190 мм
Диаметр слива 3 1/2”, перелив
Комплектация: сифон, крепежи, уплотнительная лента, инструкция по инсталляции
Упаковка: индивидуальная коробка
Сделано в Испании
Дополнительный аксессуар: диспоузер TR 23.1 (код 40197101)

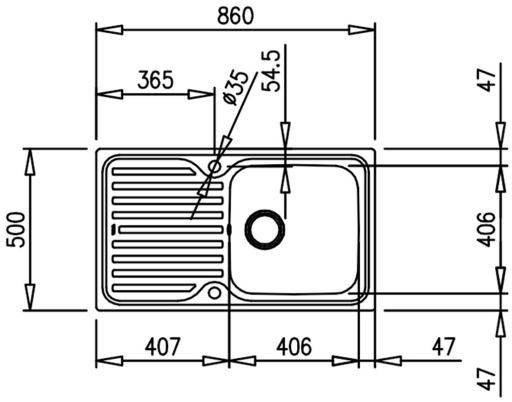

ГАБАРИТНЫЕ РАЗМЕРЫ

Высота изделия (мм):
Ширина изделия (мм): 500
Глубина изделия (мм): 190
Длина изделия (мм): 860
Вес нетто (кг): 4,06

ЦВЕТ

10119013 Нержавеющая Сталь