Van Gogh ML 82 VG BIS L
Встраиваемая микроволновая печь с грилем

22L | Defrost By Time | Defrost By Weight | Direct Access Menu | Electronic Door Opening

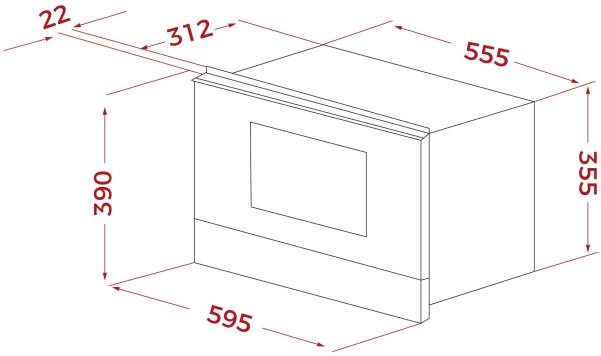

КОД

REF: 112030021 EAN: 8434778034400

ХАРАКТЕРИСТИКИ

Встраиваемая микроволновая печь с грилем
Специальная коллекция Van Gogh в сотрудничестве с музеем Ван Гога в Амстердаме
Подпись Ван Гога и эскиз подсолнухов: шелкография в цвете шампань с искрой
Фасад из чёрного и тёмно-серого стекла без рамки
Фиксированные регуляторы и ручка: комбинация металлов в цветах шампань и сверкающий чёрный
Дверь открывается вправо
Объём 22 л
3 режима приготовления (микроволны, гриль, гриль+ микроволны)
9 программ автоприготовления
Стеклянная электронная сенсорная панель управления + цифровой бело-красный дисплей
Таймер до 90 мин.
Электронное открывание двери
5 уровней мощности микроволн (850 Вт)
Откидной гриль 1200 Вт
Быстрый старт +1 мин.
Разморозка по времени и весу
Внутреннее покрытие из нержавеющей стали
Керамическое основание (без поворотного столика)
Тангенциальная система охлаждения
Двухслойная термоизолированная дверца
Автоматическое отключение при открытии дверцы
Прямоугольная решётка с ножками - 1 шт.
Блюдо для подрумянивания с антискользящим и антипригарным покрытием – 1 шт.
Монтаж без рамки
Кабель 110 см + вилка
Максимальная номинальная мощность 2700 Вт
Сделано в Португалии

ГАБАРИТНЫЕ РАЗМЕРЫ

Высота изделия (мм): 390
Ширина изделия (мм): 595
Глубина изделия (мм): 334
Длина изделия (мм):
Вес нетто (кг): 23,2

ТЕХНИЧЕСКИЕ ХАРАКТЕРИСТИКИ

Мощность микроволн (Вт): 850
Частота (Гц): 50
Максимальная номинальная мощность (Вт): 2700
Гриль (Вт): 1200

ЦВЕТ

	112030021	Dark grey and black glass