Van Gogh IBF 64 FST VG
Индукционная варочная панель Flex MasterSense 60 см

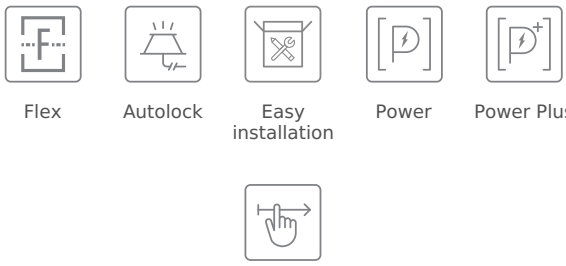

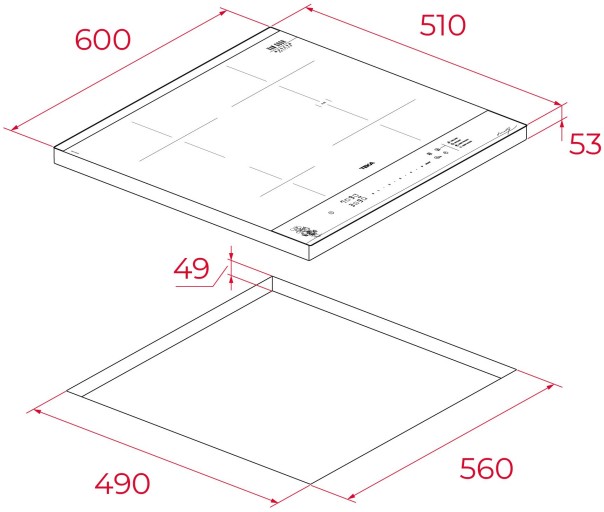

КОД

REF: 112510049 EAN: 8434778031676

ХАРАКТЕРИСТИКИ

Индукционная варочная панель Flex MasterSense 60 см
Специальная коллекция Van Gogh в сотрудничестве с музеем Ван Гога в Амстердаме
Подпись Ван Гога и эскиз подсолнухов: шелкография в цвете шампань с искрой
Чёрная стеклокерамика Quartzuim Glaskeramik® с закруглёнными краями
Функция Flex: объединение 2х зон в 1
Сенсорная панель управления с 1 слайдером
Таймер на отключение до 99 мин.
Функция повышенной мощности Power Plus
4 функции CHEF MasterSense с поддержанием точной и постоянной температуры:
гриль (200 °C), жарка во фритюре (180 °C), кипение (100 °C), сохранение тепла (60 °C)
Функция Stop&Go: пауза в готовке до 10 мин.
Функция управления номинальной мощностью: ограничивает суммарную потребляемую мощность панели
Звуковой сигнал
Функция отключения звукового сигнала
Блокировка панели управления: защищает от нечаянного изменения настроек
Индикаторы остаточного тепла: включаются при температуре зоны нагрева выше 60°C
4 зоны приготовления, 5 комбинаций зон приготовления:
2 Flex зоны 228 X 184,5 мм (по 1,75/2,2 кВт)
1 зона Ø 215 мм (2,1/3,0 кВт)
1 зона Ø 150 мм (1,2/1,6 кВт)
Простая система установки Fast-Click
Возможен монтаж вровень со столешницей
Автоматическое отключение при перегреве как защита от пожара
Максимальная номинальная мощность: 7 200 Вт
Сделано в Турции

ГАБАРИТНЫЕ РАЗМЕРЫ

Высота изделия (мм): 53
Ширина изделия (мм): 600
Глубина изделия (мм): 510
Длина изделия (мм):
Вес нетто (кг): 9,52

ТЕХНИЧЕСКИЕ ХАРАКТЕРИСТИКИ

Напряжение (В): 220-240
Частота (Гц): 50/60
Максимальная номинальная мощность (Вт): 7200

ЦВЕТ

112510049 Dark grey and black glass

ЭНЕРГОЭФФЕКТИВНОСТЬ

Power consumption in standby mode (W): 0.4
Time to reach standby mode (min): 1