Van Gogh GBC 75 VB VG
Варочная панель газ на стекле 70 см

Auto ignition

Autolock

Easy installation

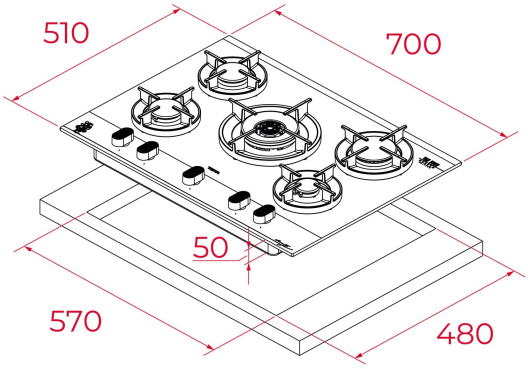

КОД

REF: 112570243 EAN: 8434778032376

ХАРАКТЕРИСТИКИ

Варочная панель газ на стекле 70 см
Специальная коллекция Van Gogh в сотрудничестве с музеем Ван Гога в Амстердаме
Подпись Ван Гога и эскиз подсолнухов: шелкография в цвете шампань с искрой
Чёрное закалённое стекло с закруглёнными краями
Эргономичные регуляторы с 3-мя уровнями мощности
Съёмные горелки чёрного цвета
Съёмные чугунные решетки
Клипсы для простого монтажа в столешницу без винтов
Автоподжиг на каждой горелке
Газ-контроль на каждой горелке
5 зон приготовления:
1 горелка с двойным пламенем (4,0 кВт)
1 быстрая горелка (2,8 кВт)
2 полубыстрых горелки (1,75 кВт)
1 полубыстрая горелка (1,4 кВт)
1 вспомогательная горелка (1 кВт)
Номинальная тепловая мощность: 11 300 Вт
Тип газа: LPG (бутан, пропан), природный
Кабель 100 см без вилки
Сделано в Италии

ГАБАРИТНЫЕ РАЗМЕРЫ

Высота изделия (мм): 98
Ширина изделия (мм): 700
Глубина изделия (мм): 510
Длина изделия (мм):
Вес нетто (кг): 13,5

ТЕХНИЧЕСКИЕ ХАРАКТЕРИСТИКИ

Напряжение (В): 220-240
Частота (Гц): 50/60
Максимальная номинальная мощность (Вт): -

ЦВЕТ

112570243 Dark grey and black glass

ЭНЕРГОЭФФЕКТИВНОСТЬ

Power consumption in standby mode (W): -
Time to reach standby mode (min): -