NEO MS 6220 BIS L SS
Встраиваемая микроволновая печь с грилем

22L | Defrost By Time | Defrost By Weight | Direct Access Menu | Electronic Door Opening

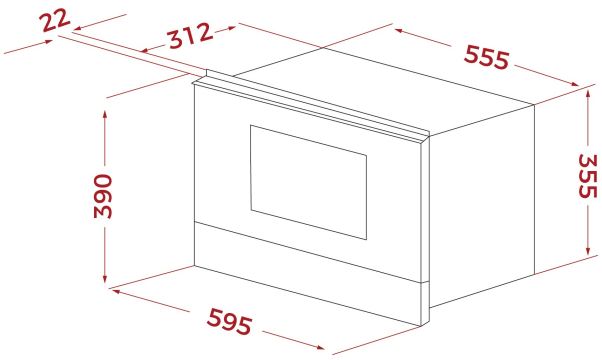

КОД

REF: 112040006 EAN: 8434778034448

ХАРАКТЕРИСТИКИ

Встраиваемая микроволновая печь с грилем
Дверь открывается влево
Объём: 22 л
3 режима приготовления (микроволны, гриль, гриль+ микроволны)
2 программы автоприготовления
Фиксированные металлические регуляторы в цвете нержавеющая сталь
Стальная матовая панель управления
Широкий LED дисплей с сенсорным управлением + механические регуляторы
Нержавеющая сталь с защитным покрытием от следов пальцев
Таймер до 90 мин.
Электронное открывание двери
5 уровней мощности микроволн (850 Вт)
Откидной гриль ТЭН 1200 Вт
Быстрый старт +1 мин.
Разморозка по времени и весу
Внутреннее покрытие из нержавеющей стали
Керамическое основание (без поворотного столика)
Тангенциальная система охлаждения
Двухслойная термоизолированная дверца
Автоматическое отключение при открытии дверцы
Прямоугольная решётка с ножками - 1 шт.
Блюдо для подрумянивания с антискользящим и антипригарным покрытием - 1 шт.
Монтаж без рамки
Кабель 110 см + вилка
Максимальная номинальная мощность 2500 Вт
Сделано в Португалии

ГАБАРИТНЫЕ РАЗМЕРЫ

Высота изделия (мм): 390
Ширина изделия (мм): 595
Глубина изделия (мм): 334
Длина изделия (мм):
Вес нетто (кг): 23,2

ТЕХНИЧЕСКИЕ ХАРАКТЕРИСТИКИ

Мощность микроволн (Вт): 850
Частота (Гц): 50
Максимальная номинальная мощность (Вт): 2700
Гриль (Вт): 1200

ЦВЕТ

112040006 Нержавеющая Сталь