DVT 650 WHITE-SS Пристенная вертикальная вытяжка шириной 60 см

LED

Perimeter extraction

Stop Delay Timer

ОПИСАНИЕ	Пристенная вертикальная вытяжка шириной 60 см
КОЛЛЕКЦИЯ	Maestro
ЦВЕТ	
КОД	REF. 40483520 EAN. 8421152131251

DVT 650 WHITE-SS

ХАРАКТЕРИСТИКИ

Пристенная вертикальная вытяжка
Мотор с двойной турбиной
Периметральная система всасывания
Сенсорная панель управления и дисплей с белыми символами
3 скорости
Панель из белого стекла; под ней 3-хслойный алюминиевый фильтр
Таймер остановки работы
Индикация загрязнения фильтров
Светодиоды 2*3 Вт
Производительность: в тестовом режиме, м3/ч: 700
на максимальной скорости (IEC-61591), м3/ч: 380
на минимальной скорости (IEC-61591), м3/ч: 234
Уровень шума (UNE-EN 60704-2-13):
на максимальной скорости, дБ: 64
на минимальной скорости, дБ: 49
В комплекте: переходник 150/120 мм, европейская вилка
Опция (не входит в комплект): угольный фильтр D4C код 61801262 — 2 шт.
Класс энергоэффективности: D
Класс гидродинамической эффективности: F
Класс эффективности освещения: A
Класс эффективности фильтрации жира: D
Максимальная номинальная мощность, Вт: 108
Сделано в Испании

DVT 650 WHITE-SS

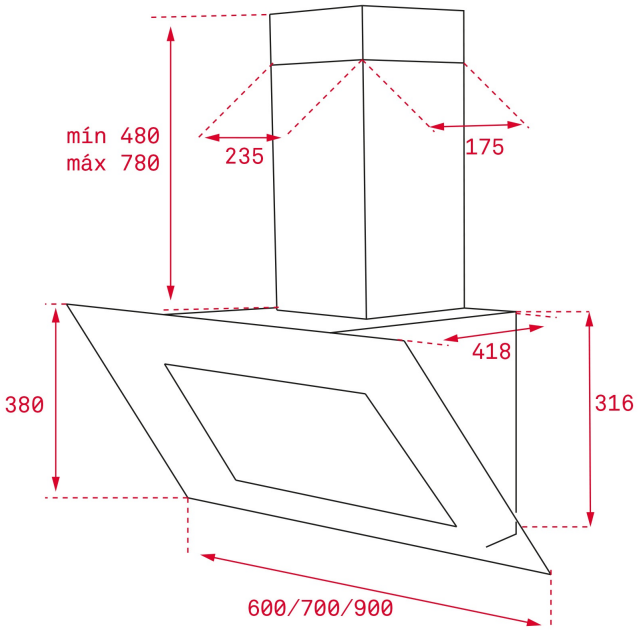

ГАБАРИТНЫЕ РАЗМЕРЫ

Высота изделия (мм): 860-1160
Ширина изделия (мм): 600
Глубина изделия (мм): 418
Длина изделия (мм):
Вес нетто (кг): 13,12

ТЕХНИЧЕСКИЕ ХАРАКТЕРИСТИКИ

КОНКРЕТНЫЕ ОСОБЕННОСТИ

Сертификаты: CE; CB
Ø выхода (мм): 150
Энергопотребление внутренней подсветки (Вт): 3
Тип вилки: European plug
Номинальное напряжение (В): 220-240
Частота (Гц): 50/60
Общая мощность вытяжки (Вт): 108
Количество двигателей: 1
Мощность двигателя (Вт): 105

АКСЕССУАРЫ

Обратный клапан: Да
Уменьшающий переходник для выхода: Да
Дополнительный угольный фильтр: D4C

МОДЕЛИ

Количество фильтров: 1
Таймер задержки останова: Да
Индикатор заполнения фильтра: Да
Количество скоростей: 3