HSB 630 WHITE Мультифункциональный духовой шкаф

HydroClean

70L

Plus Extension Telescopic Guide

ОПИСАНИЕ	Мультифункциональный духовой шкаф
КОЛЛЕКЦИЯ	Total
ЦВЕТ	
КОД	REF. 41560133 EAN. 8421152156803

HSB 630 WHITE

ХАРАКТЕРИСТИКИ

Мультифункциональный духовой шкаф
Температурный диапазон 50-250 °C
8 режимов приготовления + HydroClean® PRO
Объём 70 л
Фиксированные глянцевые регуляторы с металлическим ободком
Крашеная матовая панель управления + сенсорный программатор
Стандартные петли двери
Неоткидной макси-гриль
Протектор для защиты от ожога грилем
Механический быстрый разогрев
Режимы (8): размораживание, ECO (гриль + вентилятор), макси-гриль + вентилятор, верхний нагрев + нижний нагрев, верхний нагрев + нижний нагрев + вентилятор, макси-гриль, гриль, нижний нагрев
Пиролитическое покрытие Slippery
Динамическая система охлаждения (вентилятор с 1 скоростью)
Рельефное дно камеры с углублением для воды для чистки Hydroclean
Внутренняя поверхность дверцы из закалённого стекла
2-слойная термоизолированная дверца, 1 съёмное внутреннее стекло
Блокировка для безопасности детей (таймер)
Телескопические направляющие Easy Slide на 1 уровне
5-уровневые хромированные направляющие
Держатели направляющих плотно закреплены винтами для лучшего сохранения тепла
Увеличенный зазор между камерой и мебельным корпусом для лучшей термоизоляции
1 глубокий вместительный противень с покрытием Slippery: 459*353*50 мм
1 стандартная решётка
Класс энергопотребления A+
Кабель 103 см без вилки
Подсветка лампой накаливания 25 Вт
Максимальная номинальная мощность 2615 Вт
Сделано в Испании

HSB 630 WHITE

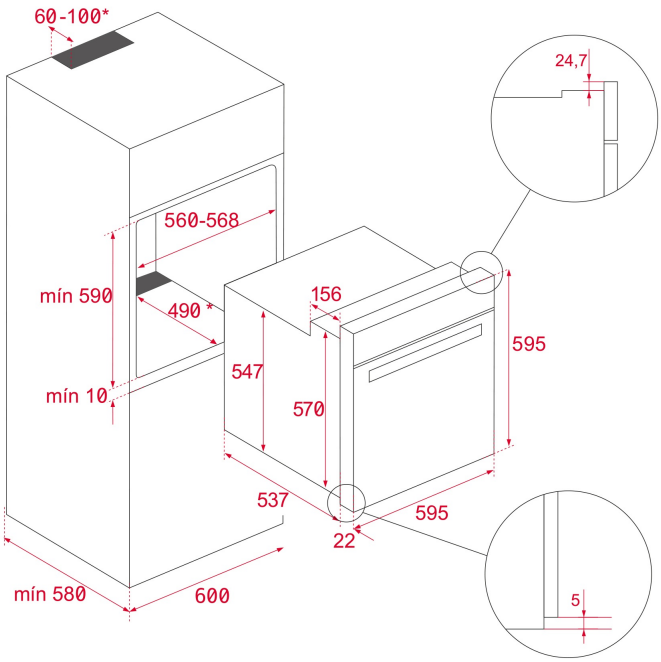

ГАБАРИТНЫЕ РАЗМЕРЫ

Высота изделия (мм): 595
Ширина изделия (мм): 595
Глубина изделия (мм): 537+22
Длина изделия (мм):
Вес нетто (кг): 27

ТЕХНИЧЕСКИЕ ХАРАКТЕРИСТИКИ

КОНКРЕТНЫЕ ОСОБЕННОСТИ

Сертификаты: N / CE / CCA / CB/ CCC/ EAC
Количество камер: 1
Эмалированная камера: Да
Регулятор минимальной температуры (ºC): 50
Регулятор максимальной температуры (ºC): 250
Выбор функции: 10+0
Количество функций приготовления: 8
Верхний нагрев + Нижний нагрев: Да
Гриль: Да
Функция Макси-гриль: Да
Верхний нагрев + Нижний нагрев + Конвекция: Да
Макси-гриль + Конвекция: Да
Нижний нагрев: Да
Функция ECO: Да
Механический быстрый разогрев: Да
Сенсорное управление с программированием: Да
Система съёмных противней: Да
Количество направляющих для противней (уровней): 5
Телескопические направляющие с плавным скольжением: Да

ЭЛЕКТРОСОЕДИНЕНИЕ	**Максимальная номинальная мощность (Вт):** 2615 **Частота (Гц):** 50/60 **Номинальное напряжение (В):** 220-240 **Длина соединительного кабеля (см):** 150 **Вилка:** Да **Энергопотребление внутренней подсветки (Вт):** 25
ЭНЕРГОПОТРЕБЛЕНИЕ	**Энергопотребление на один цикл в нормальном режиме (кВт-ч):** 0.86 **Энергопотребление на один цикл в режиме принудительной конвекции (кВт-ч):** 0,68 **Нижний нагревательный элемент (Вт):** 1150 **Гриль (Вт):** 1400 **Макси-гриль (Вт):** 2500 **Традиционный режим (Вт):** 2550 **Многофункциональный турбо-режим (Вт):** 22 **Двигатель вентилятора охлаждения (Вт):** 18
СИСТЕМА БЕЗОПАСНОСТИ	**Система блокировки панели:** Да **Функция защитной блокировки от детей:** Да **Защита гриля:** Да **Система защиты противней от опрокидывания:** Да **Предохранительный термостат:** Да
СИСТЕМА ОЧИСТКИ	**Эмаль Crystal Clean для лёгкой очистки (глянцевая):** Да **Hydroclean PRO:** Да
АКСЕССУАРЫ	**Глубокий противень (50 мм):** 1 **Стандартная решётка:** 1
ЭНЕРГОЭФФЕКТИВНОСТЬ	**Класс энергопотребления:** A+ **Индекс энергоэффективности (EEI):** 81

HSB 630 WHITE
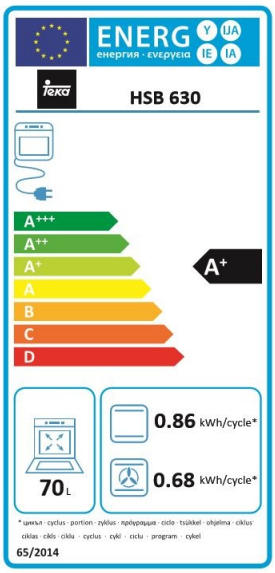
ЭНЕРГЕТИЧЕСКАЯ НАКЛЕЙКА