DFI 44700 Полновстраиваемая посудомоечная машина A++ с функцией Экстра Сушка

Eco Function | Extra Dry function | Multi Cleaner | Smart Sensor

ОПИСАНИЕ	Полновстраиваемая посудомоечная машина A++ с функцией Экстра Сушка
КОЛЛЕКЦИЯ	Total
ЦВЕТ	
КОД	REF. 114310006 EAN. 8434778016970

DFI 44700

ХАРАКТЕРИСТИКИ

Полновстраиваемая посудомоечная машина на 45 см
Вместимость: 10 комплектов посуды
2 корзины
Верхняя корзина: фиксированная для маленьких или средних тарелок, стаканов и т.п., полочка для чашек, бокалов; 3 уровня высоты установки верхней корзины
при помощи системы Push-up
Нижняя корзина: полугибкая FlexiSet2 — 2 складных фиксатора и корзина для столовых приборов
Инверторный двигатель обеспечивает тихую работу и низкое энергопотребление
Чёрная панель управления с электронными кнопками
LCD дисплей с белыми символами
Aqualogic — сенсор загрязнённости воды
7 программ: автоматическая (45-65°, 92-173’), интенсивная (70°, 164’), 1 час (60°, 58’), мини 30 (35°, 30’), ECO (50°, 239’), предварительная мойка (-°, 15’), автоочистка (-°, 75’)
5 температурных режимов: 35°, 40°, 50°, 65°, 70°C
6 дополнительных функций: половинная загрузка, старт/пауза, отложенный старт до 24 часов, Express, Extra сушка, Extra полоскание
MultiCleaner Sensor — посудомоечная машина автоматически распознаёт таблетки
3 в 1 без специальной функции
Индикаторы на панели управления: вкл./выкл., низкий уровень соли, низкий уровень ополаскивающего средства, выбранная программа, выбранная функция, отложенный старт, оставшееся время
Система защиты от протечек AQUASTOP обеспечивает безопасность использования посудомоечной машины и спасает дом от затопления во время аварийных ситуаций: система срабатывает в случае протечки или разрыва шланга
Система защиты от протечек AQUASAFE — защита от вытекания воды и затопления помещения: в случае утечки поступление воды в посудомоечную машину автоматически прекращается
Внутренняя камера из нержавеющей стали
Конденсационная сушка
Допустимая масса фасада для навешивания на дверь: 2,5-5,5 кг
Класс эффективности энергопотребления/мойки/сушки: A++ / A /A
Показатели при стандартном цикле мойки (Eco 50):
расход воды 9,5 л / цикл, 2660 л / год
Уровень шума: 47 дБ
Потребление электроэнергии: 0,73 кВтч / цикл, 211 кВтч / год
Продолжительность цикла: 3 ч. 59 мин.
Сделано в Турции

DFI 44700

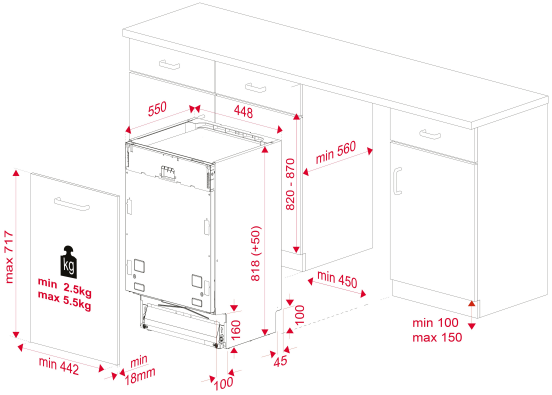

ГАБАРИТНЫЕ РАЗМЕРЫ

Высота изделия (мм): 818
Ширина изделия (мм): 448
Глубина изделия (мм): 550
Длина изделия (мм):
Вес нетто (кг): 28,5

ТЕХНИЧЕСКИЕ ХАРАКТЕРИСТИКИ

УСТАНОВОЧНЫЕ РАЗМЕРЫ

Высота ниши для встраивания (см): 82-87 cm

ИНФОРМАЦИОННЫЙ ЛИСТОК ТОВАРА

Вместимость (кол-во столовых наборов): 10
Энергопотребление (кВт-ч в год): 211
Энергопотребление (кВт-ч): 0.73
Потребление воды (л/год): 2660
Потребление воды (л): 9.5
Стандартная программа: Eco 50
Длительность цикла (мин.): 239
Уровень шума (дБ): 47
Сертификаты: CB; CE

НАПРЯЖЕНИЕ

Частота (Гц): 50
Номинальное напряжение (В): 220-240
Тип вилки: EU
Длина соединительного кабеля (см): 170
Максимальная номинальная мощность (Вт): 2100
Мощность нагревательного элемента (Вт): 1800

КОНКРЕТНЫЕ ОСОБЕННОСТИ	**Тип установки:** Встраиваемый **Панель управления:** Да **Количество программ:** 7 **Количество температурных режимов:** 5 **Датчик чистоты воды Aqualogic:** Да **Переключатель средств 3 в 1:** Да **Умягчитель воды:** Да **Микрофильтр:** Да **Установка в шкаф-пенал:** Да
СИСТЕМА БЕЗОПАСНОСТИ	**Система защиты от внутренних протечек:** Да **Система Aquastop:** Да
СВЕТОВЫЕ ИНДИКАТОРЫ УПРАВЛЕНИЯ	**Индикатор низкого уровня соли:** Да **Индикатор низкого уровня ополаскивателя:** Да **Индикатор выбранной программы:** Да **Оставшееся время:** Да **Индикатор дополнительного полоскания:** Да
СПЕЦИАЛЬНЫЕ ФУНКЦИИ	**Программа замачивания / предварительной стирки:** Да **Быстрая программа:** Да **Быстрая программа (минут):** 30 **Часовая программа:** Да **Экономичная программа:** Да **Интенсивная программа:** Да **Половинная загрузка:** Да **Таймер отсрочки запуска (ч):** 1-24 HOURS **Дополнительное полоскание:** Да
ОБОРУДОВАНИЕ	**Задние ножки с регулировкой спереди:** Да

DFI 44700

ЭНЕРГЕТИЧЕСКАЯ НАКЛЕЙКА

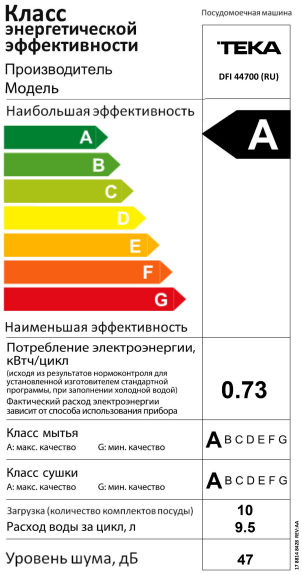

Класс энергетической эффективности

Посудомоечная машина

Производитель	TEKA
Модель	DFI 44700 (RU)
Наибольшая эффективность	A
Наименьшая эффективность	
Потребление электроэнергии, кВтч/цикл (исходя из результатов нормоконтроля для установленной изготовителем стандартной программы, при заполнении холодной водой) Фактический расход электроэнергии зависит от способа использования прибора	0.73
Класс мытья A: макс. качество G: мин. качество	A B C D E F G
Класс сушки A: макс. качество G: мин. качество	A B C D E F G
Загрузка (количество комплектов посуды)	10
Расход воды за цикл, л	9.5
Уровень шума, дБ	47

17 8804 0828 REV-AA

Более подробная информация указана в руководстве по эксплуатации