# **ML 8200 BIS NIGHT RIVER BLACK** Встраиваемая микроволновая печь с грилем на 20 л

Defrost By Time

Defrost By Weight

Direct Access Menu

| | |
|---|---|
| **ОПИСАНИЕ** | Встраиваемая микроволновая печь с грилем на 20 л |
| **КОЛЛЕКЦИЯ** | Urban |
| **ЦВЕТ** | |
| **КОД** | REF. 112060001<br>EAN. 8434778016123 |

# ML 8200 BIS NIGHT RIVER BLACK

## ХАРАКТЕРИСТИКИ

Встраиваемая микроволновая печь с грилем
Стеклянный фасад без рамки
Дверь открывается влево при помощи клавиши
Объём 20 л
3 режима приготовления (микроволны, гриль, гриль+ микроволны)
3 программы автоприготовления
Функция памяти (одна программа)
Стеклянная электронная сенсорная панель управления + TFT-дисплей с белыми символами
Таймер до 90 мин.
5 уровней мощности микроволн (700 Вт)
Кварцевый гриль 1000 Вт
Быстрый старт +30”
Разморозка по времени и весу (5 программ)
Внутреннее покрытие из нержавеющей стали
Двухслойная термоизолированная дверца
Автоматическое отключение при открытии дверцы
Блокировка панели управления
Поворотный столик 24 см
Круглая решётка с ножками - 1 шт.
Система легкой установки с рамкой
Кабель 110 см + вилка
Максимальная номинальная мощность 1100 Вт
Сделано в Португалии

# ML 8200 BIS NIGHT RIVER BLACK

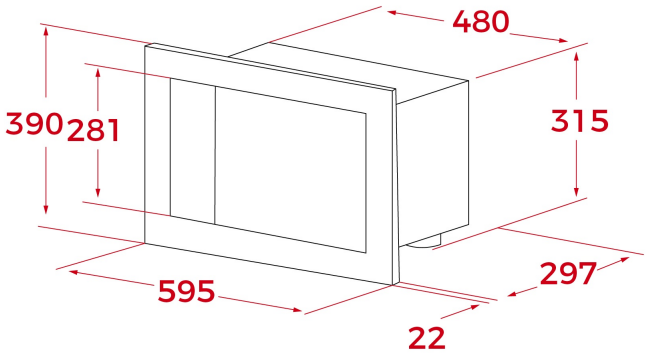


## ГАБАРИТНЫЕ РАЗМЕРЫ

**Высота изделия (мм):** 390
**Ширина изделия (мм):** 595
**Глубина изделия (мм):** 325
**Длина изделия (мм):**
**Вес нетто (кг):** 17,5

## ТЕХНИЧЕСКИЕ ХАРАКТЕРИСТИКИ

### КОНКРЕТНЫЕ ОСОБЕННОСТИ

**Сертификаты:** CE/CB
**Количество функций приготовления:** 3
**Количество ячеек памяти:** 1
**Гриль:** Да
**Микроволны:** Да
**Микроволны + Гриль:** Да
**Количество уровней мощности:** 5
**Быстрый запуск, минуты:** Да
**Быстрый запуск, секунды:** Да

### ЭЛЕКТРОСОЕДИНЕНИЕ

**Максимальная номинальная мощность (Вт):** 1200
**Частота (Гц):** 50
**Номинальное напряжение (В):** 220 - 240
**Длина соединительного кабеля (см):** 110
**Вилка:** Да

### ЭНЕРГОПОТРЕБЛЕНИЕ

**Гриль (Вт):** 1000

## СИСТЕМА БЕЗОПАСНОСТИ

**Автоматическое отключение при открытии дверцы:** Да
**Система блокировки панели:** Да
**Предохранительный термостат:** Да