Стеклянный фасад Infinity Matt Black Фасад вакууматора

ОПИСАНИЕ	Фасад вакууматора
ЦВЕТ	
КОД	REF. 111490016 EAN. 8434778022438

Стеклянный фасад Infinity Matt Black

ХАРАКТЕРИСТИКИ

Фасад вакууматора
Эксклюзивное чёрное матовое покрытие
Для вакууматора необходимо приобрести механизм 111600004
Размеры изделия: высота 140 мм, ширина 595 мм, глубина 4 мм (толщина стекла)

Стеклянный фасад Infinity Matt Black

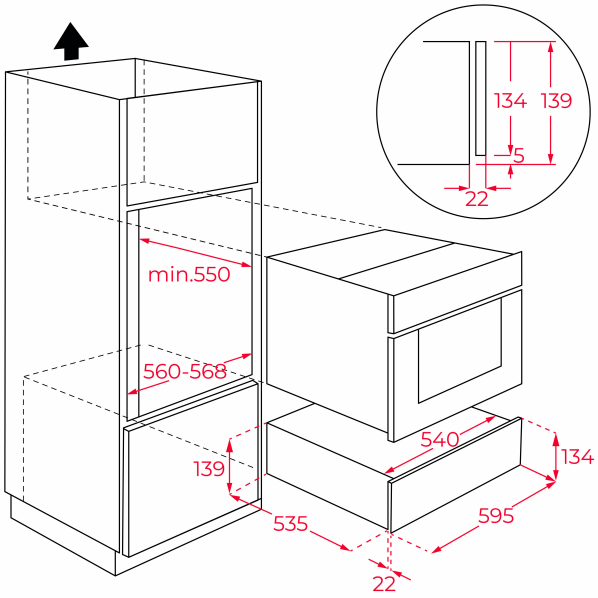

ГАБАРИТНЫЕ РАЗМЕРЫ

Высота изделия (мм): 140
Ширина изделия (мм): 595
Глубина изделия (мм): 4
Длина изделия (мм):
Вес нетто (кг): 1.4