ARK 938 CR

Páková kuchynská batéria s výsuvnou sprchou





Aerátor proti vodnému kameňu | Výsuvná sprcha | Odolnosť | Otočné ramienko

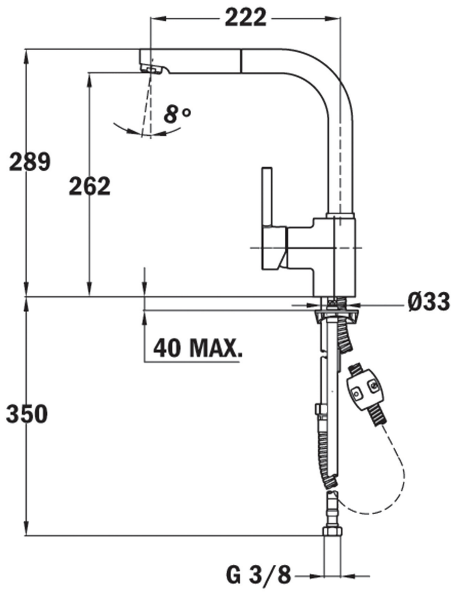

REFERENCE

REF: 239381200 **EAN:** 8421152086995

VLASTNOSTI

Prevedenie: lesklý chróm
Otočné ramienko s výsuvnou sprchou
Perlátor s úpravou proti usadzovaniu vodného kameňa
Flexi kovové pripojovacie hadice so závitom 3/8"
Na inštaláciu do otvoru s priemerom 35 mm

ROZMERY

Výška produktu (mm): 289
Šírka produktu (mm):
Hĺbka produktu (mm):
Dĺžka produktu (mm):
Čistá hmotnosť (kg): 2,7

FARBA

	239381200	Chróm
	23938120W	Biela
	23938120Q	Metalická čierna
	23938120CN	Nero