TL 6310 X

Výsuvný odsávač pár 60 cm



REFERENCE

REF: 40474250 **EAN:** 8421152145975

VLASTNOSTI

Výsuvný odsávač pár 60 cm
Tlačidlové ovládanie
Automatický vypínač s výsuvnou funkciou
Konštrukcia z nehrdzavejúcej ocele
Plochý predný panel z nehrdzavejúcej ocele s povrchovou úpravou proti odtlačkom
Odnímateľný predný panel
2 rýchlosti
LED osvetlenie - 2x 6 W
Dvojitý turbínový motor
Odsávací výkon: min. 160, max. 304 m3/h
Hlučnosť: min. 49, max. 65 dB
Energetická trieda D
Možnosť recirkulácie cez uhlíkové filtre



LED

ROZMERY

Výška produktu (mm): 181
Šírka produktu (mm): 600
Hĺbka produktu (mm): 304-437
Dĺžka produktu (mm):
Čistá hmotnosť (kg): 6,1

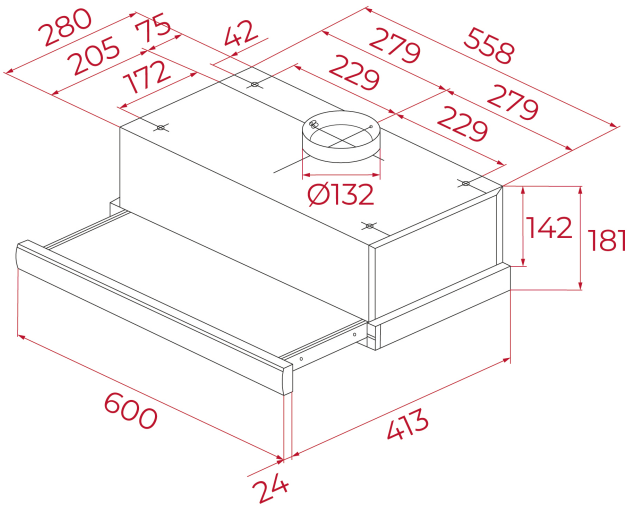

TECH SPECS

Trieda energetickej účinnosti : D
Hlučnosť (LwA) pri minimálnej rýchlosti (dB) : 49
Maximálna hladina hluku (LwA) (dB) : 65
Miera rýchlosti zosilnenia hluku (LwA) (dB) : N/A
Ø výstup (mm) : 120

FARBA

40474250 Nerezová oceľ