AUK 983 CR

Kuchynská batéria s vysokým ramienkom s výsuvnou sprchou





Aerátor proti vodnému kameňu



Výsuvná sprcha



Odolnosť



Otočné ramienko

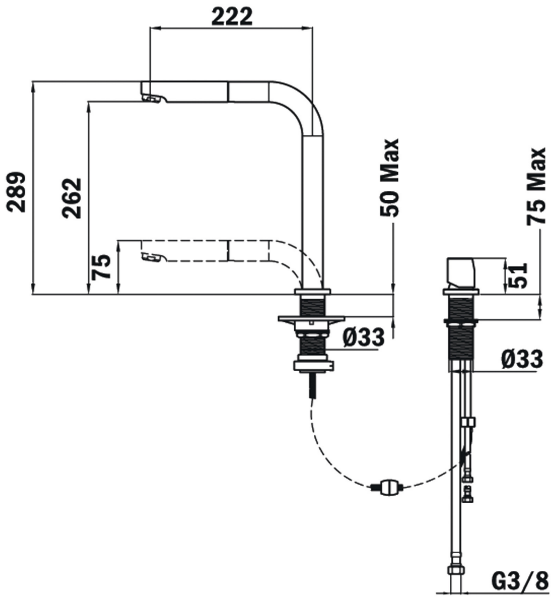

REFERENCE

REF: 509830200 **EAN:** 8421152112731

VLASTNOSTI

Prevedenie: lesklý chróm
Vysoké výsuvné ramienko s výsuvnou sprchou
Otočné ramienko 120°
2 polohy: vysunutá (289 mm) a spustená (75 mm)
Vyžaduje 2 otvory Ø35 mm. Perlátor s úpravou proti usadzovaniu vodného kameňa
Flexi kovová pripojovacia rúrka so závitom 3/8"

ROZMERY

Výška produktu (mm): 289
Šírka produktu (mm):
Hĺbka produktu (mm):
Dĺžka produktu (mm):
Čistá hmotnosť (kg): 2,5

FARBA

509830200 Chróm