ARK 938 TG MB

Kuchynská batéria s vysokým ramienkom a výsuvnou sprchou





Aerátor proti vodnému kameňu



Výsuvná sprcha



Odolnosť



Otočné ramienko

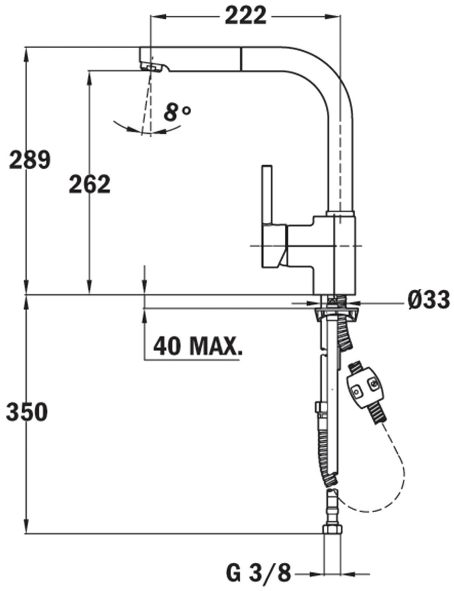

REFERENCE

REF: 23938120Q **EAN:** 8421152134214

VLASTNOSTI

Vysoké otočné ramienko s výsuvnou sprchou
Perlátor s úpravou proti usadzovaniu vodného kameňa
Flexi kovové spojovacie hadice so závitom 3/8"
Na inštaláciu do otvoru s priemerom 35 mm

ROZMERY

Výška produktu (mm): 289
Šírka produktu (mm):
Hĺbka produktu (mm):
Dĺžka produktu (mm):
Čistá hmotnosť (kg): 2,7

FARBA

	23938120Q	Metalická čierna
	23938120W	Biela
	239381200	Chróm
	23938120CN	Nero