HLC 8400 BK

Multifunkčná kompaktná rúra 45 cm z edície Urban Colors



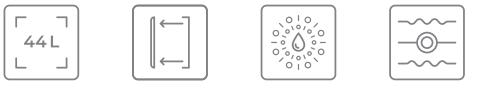

44 l | Teleskopické pojazdy Plus | Čistiaci systém HydroClean | SurroundTemp

REFERENCE

REF: 111130003 **EAN:** 8434778007633

VLASTNOSTI

Edícia Urban Colors
Multifunkčná kompaktná rúra, 45 cm
Technológia SurroundTemp
9 funkcií pečenia
Objem: 44 l
Systém čistenia HydroClean® PRO
Dotykový ovládací panel s LED displejom
Dva otočné voliče
Maxi gril (2 500 W)
Funkcia expresného predohrevu, ECO a rozmrazovanie
Tri sklenené dvierka
Teleskopický výsuv
Napájací kábel bez zástrčky
Hlboký plech na pečenie a zosilnená mriežka
Možnosť dokúpenia súpravy SteamBox

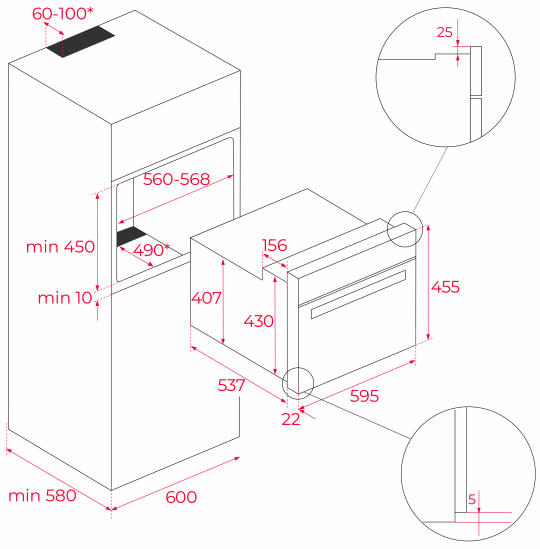

ROZMERY

Výška produktu (mm): 455
Šírka produktu (mm): 595
Hĺbka produktu (mm): 537+22
Dĺžka produktu (mm):
Čistá hmotnosť (kg): 25

TECH SPECS

Trieda energetickej účinnosti : A+
Výkon (V) : 220-240
Frekvencia (Hz) : 50/60
Maximálny menovitý výkon (W) : 3015

FARBA

	111130003	Čierne sklo
	111130005	Steam Grey Glass
	111130002	Biele sklo
	111130004	Stone Grey Glass
	111130006	London Brick Brown Glass