# HLC 8440 C BK

Kompaktná kombinovaná multifunkčná a mikrovlnná rúra 45 cm







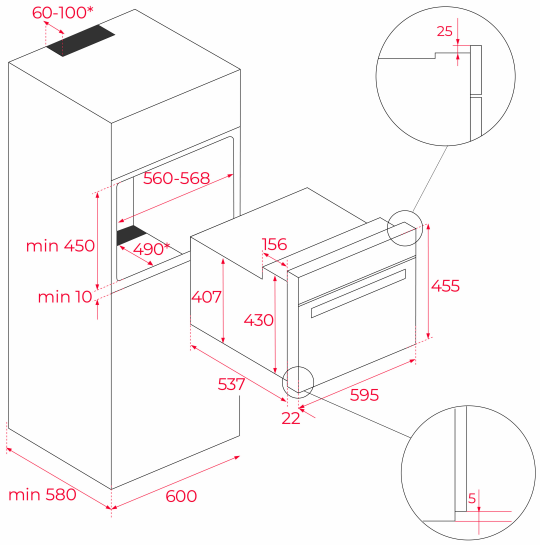


## REFERENCE

**REF:** 111160012 **EAN:** 8434778008432

## VLASTNOSTI

Kompaktná kombinovaná multifunkcia a mikrovlnná rúra rúra, 45 cm
Technológia SurroundTemp
11 funkcií varenia
Objem: 40 l
Systém čistenia Hydroclean® ECO
Dotykový ovládací panel s LED displejom
Dva otočné voliče
Pizza, ECO, rozmrazovanie podľa hmotnosti a času
Maxi gril (2 500 W)
6 úrovní mikrovlnného výkonu (1 000 W)
Tri sklenené dvierka
Sklenený plech na pečenie a zosilnená mriežka

## ROZMERY

**Výška produktu (mm):** 455
**Šírka produktu (mm):** 595
**Hĺbka produktu (mm):** 559
**Dĺžka produktu (mm):**
**Čistá hmotnosť (kg):** 30,0

## TECH SPECS

Trieda energetickej účinnosti : -
Výkon (V) : 220-240
Frekvencia (Hz) : 50
Maximálny menovitý výkon (W) : 3400

## FARBA

111160012 Čierne sklo
111160011 Biele sklo