HLB 8600 LB

Multifunkčná rúra s technológiou SurroundTemp z edície Urban Colors





70 l | Teleskopické pojazdy Plus | Čistiaci systém HydroClean | SoftClose | SurroundTemp

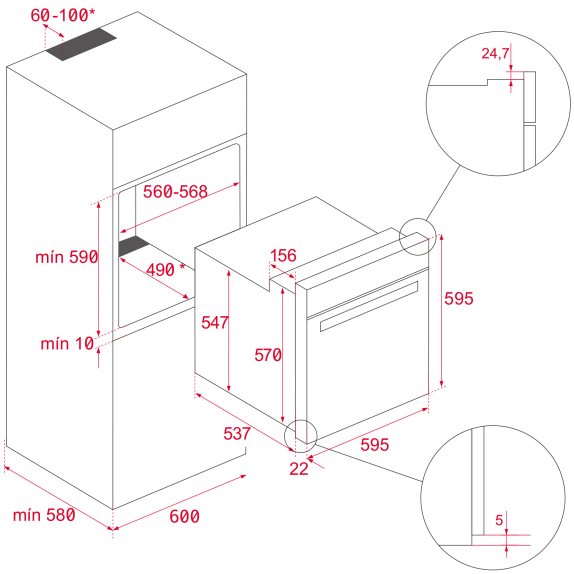

REFERENCE

REF: 111000014 **EAN:** 8434778008302

VLASTNOSTI

Edícia Urban Colors
Multifunkčná rúra s technológiou SurroundTemp
12 funkcií pečenia
Systém čistenia HydroClean® PRO
Energetická trieda A+
Objem: 70 l
4" TFT displej a dva otočné ovládače
Osobný asistent varenia (20 receptov)
SlowCook: varenie pri nízkej teplote
Automatické návrhy teploty a času
pre každú funkciu
Funkcia expresného predohrevu
Systém automatického bezpečnostného odpojenia
Trojsklo dvierok, SoftClose
Teleskopický výsuv Plus Easy Slide
Hlboký plech na pečenie a zosilnená mriežka

ROZMERY

Výška produktu (mm): 595
Šírka produktu (mm): 595
Hĺbka produktu (mm): 537+22
Dĺžka produktu (mm):
Čistá hmotnosť (kg): 32

TECH SPECS

Trieda energetickej účinnosti : A+
Výkon (V) : 220-240
Frekvencia (Hz) : 50/60
Maximálny menovitý výkon (W) : 3215

FARBA

	111000014	London Brick Brown Glass
	111000010	Čierne sklo
	111000012	Biele sklo
	111000013	Steam Grey Glass
	111000011	Stone Grey Glass