CP 150 GS

Ohrievacia zásuvka 15 cm

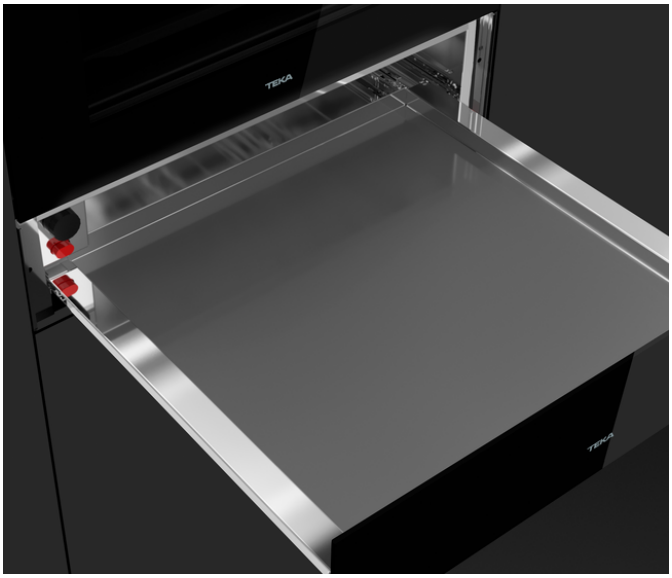

REFERENCE

REF: 111600003 **EAN:** 8434778008906

VLASTNOSTI

Ohrievacia zásuvka 15 cm
Teplotný rozsah: 30° - 80°
6 nastavení: 6 tanierov (24 cm), 6 tanierov hlbokých (10 cm) a 3 taniere na servírovanie (17, 19 a 32 cm) alebo 20 tanierov (28 cm) alebo 40 šálok na čaj alebo 80 šálok na kávu
Výsuvná teleskopická zásuvka
Systém otvárania push-pull
Protišmykové dno
Čelné sklo nie je súčasťou

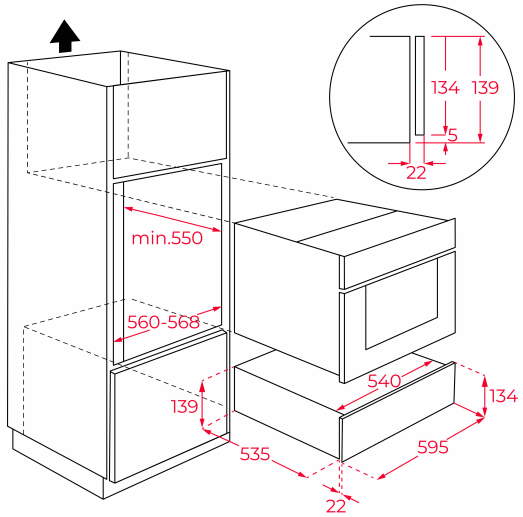

ROZMERY

Výška produktu (mm): 140
Šírka produktu (mm): 595
Hĺbka produktu (mm): 557
Dĺžka produktu (mm):
Čistá hmotnosť (kg): 18

TECH SPECS

Trieda energetickej účinnosti : -
Výkon (V) : -
Frekvencia (Hz) : 50-60
Maximálny menovitý výkon (W) : 420