CLC 855 GM ST

Automatický vstavaný kávovar 45 cm z edície Urban Colors





Kávové zrná



Mletá káva

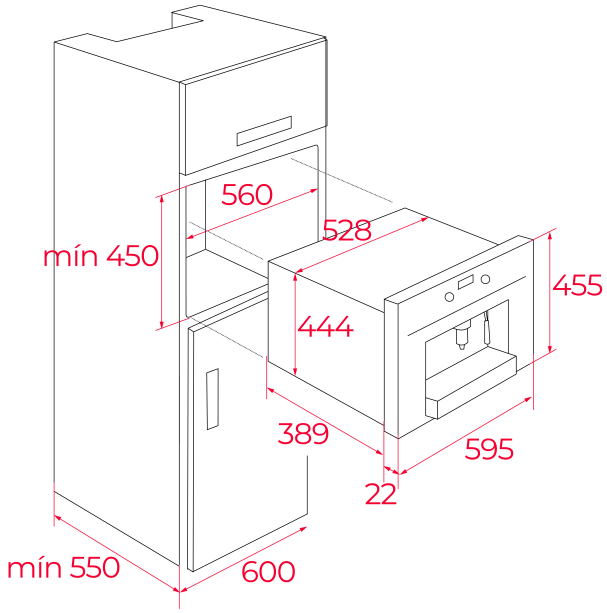

REFERENCE

REF: 111630003 **EAN:** 8434778008326

VLASTNOSTI

Edícia Urban Colors
Automatický vstavaný kávovar 45 cm
Funkcia čistenia
Regulácia intenzity, teploty a množstva kávy
Elektronické ovládanie s digitálnym displejom
Teleskopické nadstavce na jednoduchú manipuláciu
30 automatických programov
LED osvetlenie priestoru na prípravu kávy
Možnosť prípravy dvoch šálok súčasne
Možnosť prípravy nápojov z mletej kávy
Ľahko vyberateľná nádoba
Tlak: 15 barov
Výškovo nastaviteľná podstava šálok
Zásobník na kávové zrná (200 g/14 šálok)
Integrovaný kovový mlynček na kávu
13 polôh nastavenia hrubosti mletia kávových zŕn
Nádržka na vodu s objemom 1,8 l

ROZMERY

Výška produktu (mm): 455
Šírka produktu (mm): 595
Hĺbka produktu (mm): 412
Dĺžka produktu (mm):
Čistá hmotnosť (kg): 23

TECH SPECS

Výkon (V) : 220-240
Frekvencia (Hz) : 50/60
Maximálny menovitý výkon (W) : 1350

FARBA

	111630003	Stone Grey Glass
	111630004	Čierne sklo
	111630001	Steam Grey Glass
	41598030	Čierne sklo s nerezovým rámčekom