KIT VS/CP WH

Čelné sklo pre ohrievaciu zásuvku CP 150 GS alebo vákuovaciu zásuvku VS 1520 GS



REFERENCE

REF: 111890003 **EAN:** 8434778008494

VLASTNOSTI

Čelné sklo pre ohrievaciu zásuvku CP 150 GS alebo vákuovaciu zásuvku VS 1520 GS

ROZMERY

Výška produktu (mm): 140
Šírka produktu (mm): 595
Hĺbka produktu (mm): 4
Dĺžka produktu (mm):
Čistá hmotnosť (kg): 1.4

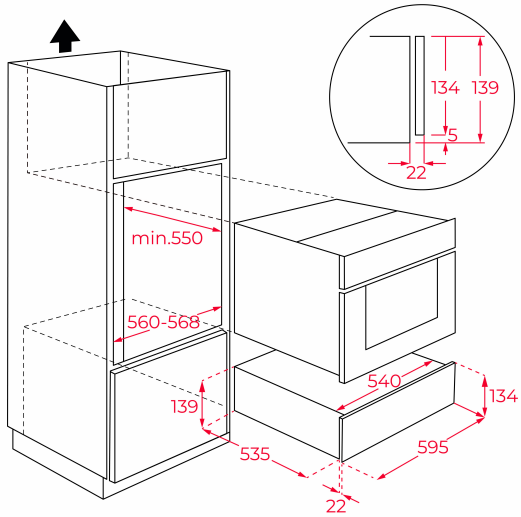

TECH SPECS

Trieda energetickej účinnosti : -
Výkon (V) : -
Frekvencia (Hz) : -
Maximálny menovitý výkon (W) : -

FARBA

	111890003	Biele sklo
	111890002	Čierne sklo
	111490016	Matná čierna
	111890006	London Brick Brown Glass
	111890005	Steam Grey Glass
	111890004	Stone Grey Glass
	111890008	Antracit + strieborná