ICC 915

Kuchynská batéria s vysokým ramienkom





Prevedenie s ochranou proti odtlačkom prstov | Aerátor proti vodnému kameňu | Otočné ramienko | PVD

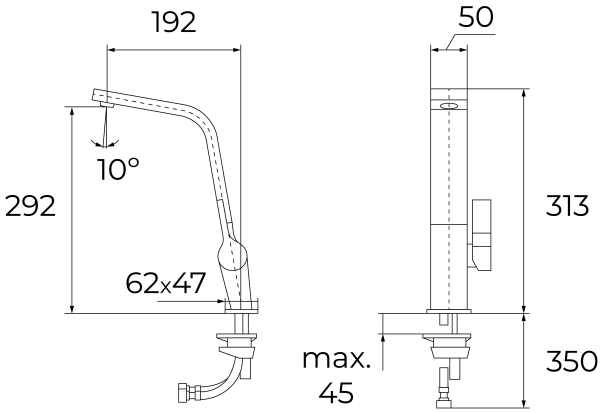

REFERENCE

REF: 116030006 **EAN:** 8434778003000

VLASTNOSTI

Metalická edícia
Povrchová úprava PVD v medenom prevedení
Vysoké ramienko
Kartuša s keramickými diskami s vysokou odolnosťou
Perlátor s úpravou proti usadzovaniu vodného kameňa
Presná kontrola teploty
Vysoká citlivosť ovládania
Flexi kovové pripojovacie hadičky so závitom 3/8" - 1/2"

ROZMERY

Výška produktu (mm): 313
Šírka produktu (mm):
Hĺbka produktu (mm):
Dĺžka produktu (mm):
Čistá hmotnosť (kg): 1,65

FARBA

	116030006	Mosadz
	116030007	Medená
	116030005	Titanová
	116030004	Chróm