IZC 64630 MST BK

Indukčná varná doska 60 cm z edície Urban Colors

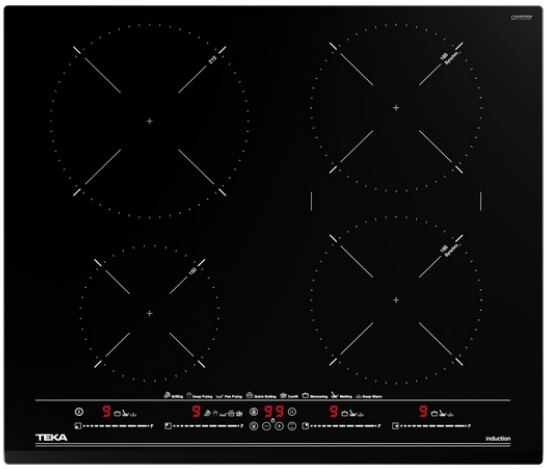

MultiSlider | Automatické zamykanie | Napájanie | Funkcia Power Plus | Jednoduchá inštalácia

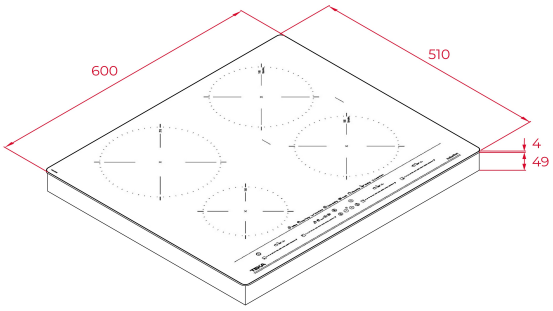

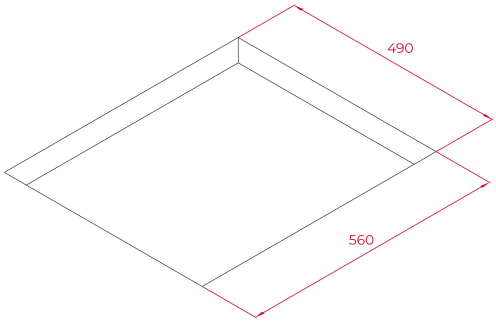

REFERENCE

REF: 112500022 EAN: 8434778011722

VLASTNOSTI

Edícia Urban Colors
Rada MasterSense
Indukčná varná doska 60 cm
Dotykové ovládanie MultiSlider
Keramické sklo, skosená predná hrana
4 indukčné varné zóny:
1 x Ø 215 mm
2 x Ø 185 mm
1 x Ø 150 mm
Špeciálna funkcia varenia so snímačmi teploty: varenie,
Teplotné senzory: varenie, topenie, udržiavanie teploty,
grilovanie, vyprážanie,
vyprážanie, konfitovanie, rýchle varenie
Funkcie Power Plus a Stop&Go
Bezpečnostný blokovací systém so senzorom
Akustický signál
Indikátory zvyškového tepla
Časovač
Jednoduchá inštalácia
Maximálny menovitý výkon: 7 200 W

ROZMERY

Výška produktu (mm): 53
Šírka produktu (mm): 600
Hĺbka produktu (mm): 510
Dĺžka produktu (mm):
Čistá hmotnosť (kg): 10,7

TECH SPECS

Výkon (V) : 220-240
Frekvencia (Hz) : 50/60
Maximálny menovitý výkon (W) : -

FARBA

112500022	Čierne sklo
112500026	Biela
112500026	Steam Grey
112500026	Stone Grey

ENERGETICKÁ ÚČINNOSŤ

Power consumption in standby mode (W): 0.4
Time to reach standby mode (min): 1