ITC 64630 MST BK

Indukčná varná doska 60 cm

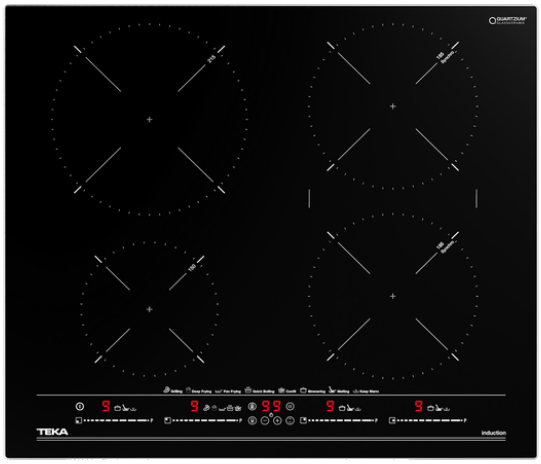



MultiSlider



Automatické zamykanie



Napájanie



Funkcia Power Plus



Jednoduchá inštalácia

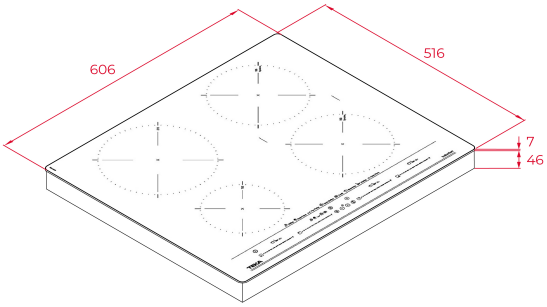

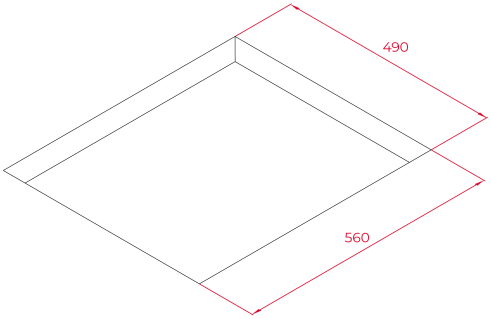

REFERENCE

REF: 112500023 **EAN:** 8434778011739

VLASTNOSTI

Rada MasterSense
Indukčná varná doska 60 cm
Dotykové ovládanie MultiSlider
Sklokeramické sklo, rám z nehrdzavejúcej ocele
4 indukčné varné zóny:
1 x Ø 215 mm
2 x Ø 185 mm
1 x Ø 150 mm
Špeciálna funkcia varenia so snímačmi teploty: varenie,
Teplotné senzory: varenie, topenie, udržiavanie teploty,
grilovanie, vyprážanie,
vyprážanie, konfitovanie, rýchle varenie
Funkcie Power Plus a Stop&Go
Bezpečnostný blokovací systém so senzorom
Akustický signál
Indikátory zvyškového tepla
Časovač
Jednoduchá inštalácia
Maximálny menovitý výkon: 7 200 W

ROZMERY

Výška produktu (mm): 53
Šírka produktu (mm): 606
Hĺbka produktu (mm): 516
Dĺžka produktu (mm):
Čistá hmotnosť (kg): 10,7

TECH SPECS

Výkon (V) : 220-240
Frekvencia (Hz) : 50/60
Maximálny menovitý výkon (W) : -

FARBA

112500023 Čierne sklo

ENERGETICKÁ ÚČINNOSŤ

Power consumption in standby mode (W): -
Time to reach standby mode (min): 1