IZF 64600 MSP BK

Indukčná varná doska 60 cm

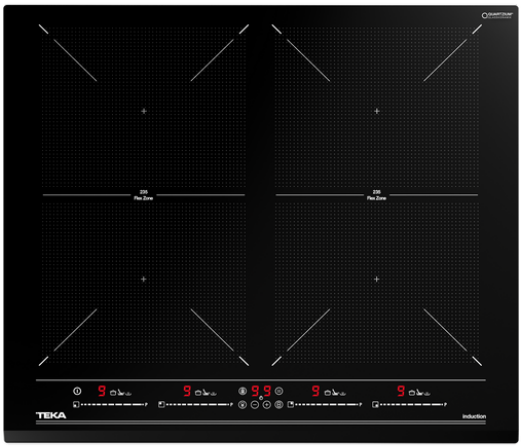



MultiSlider



Automatické zamykanie



Napájanie



Funkcia Power Plus



Jednoduchá inštalácia



Flex zóny

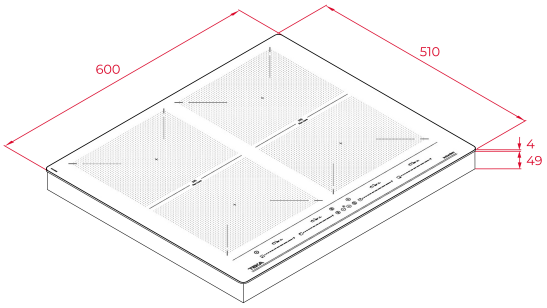

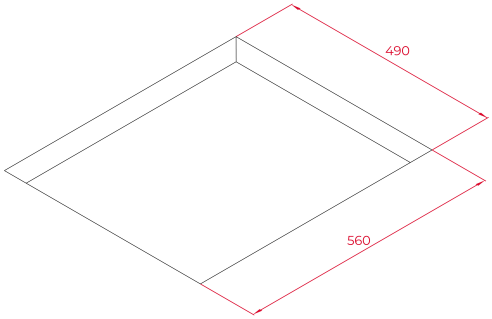

REFERENCE

REF: 112500035 **EAN:** 8434778013108

VLASTNOSTI

Indukčná varná doska 60 cm
Dotykové ovládanie MultiSlider
Keramické sklo, skosená predná hrana
6 indukčných varných zón:
4 x 235 x 189 mm
2x flex 235 x 397 mm
Špeciálna funkcia varenia so snímačmi teploty: varenie, topenie a udržiavanie teploty
Funkcie Power Plus a Stop&Go
Bezpečnostný blokovací systém so senzorom
Akustický signál
Časovač
Jednoduchá inštalácia
Maximálny menovitý výkon: 7 200 W

ROZMERY

Výška produktu (mm): 53
Šírka produktu (mm): 600
Hĺbka produktu (mm): 510
Dĺžka produktu (mm):
Čistá hmotnosť (kg): 10,66

TECH SPECS

Výkon (V) : 220-240
Frekvencia (Hz) : 50/60
Maximálny menovitý výkon (W) : -

FARBA

112500035 Čierne sklo

ENERGETICKÁ ÚČINNOSŤ

Power consumption in standby mode (W): -
Time to reach standby mode (min): 1