DLV 68660 TOS BK

Komínový odsávač pár 60 cm z edície Urban Colors



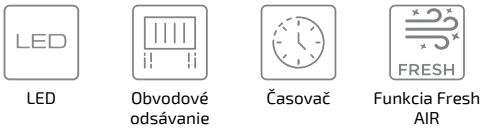

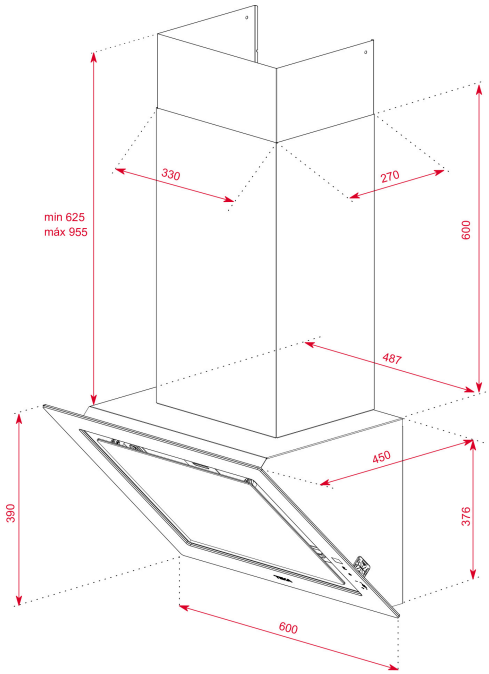

REFERENCE

REF: 112930024 **EAN:** 8434778011883

VLASTNOSTI

Edícia Urban Colors
Komínový odsávač pár 60 cm
Obvodový odťahový systém
Dotykové ovládanie
Funkcia FreshAir
Celosklenený dizajn
3 rýchlosti + 1 intenzívna
Časovač zastavenia
LED osvetlenie 1x 7,5 W
Indikátor nasýtenia filtra
Motor EcoPower
Odsávací výkon: min. 232, max. 410, intenzita 725 m3/h
Hlučnosť: min. 49, max. 65, intenzita 71 dB
Energetická trieda A+
Recirkulačná súprava s krytom komína/bez neho
Voliteľný regeneračný filter
Možnosť inštalácie bez krytu komína

ROZMERY

Výška produktu (mm): 1001-1331
Šírka produktu (mm): 600
Hĺbka produktu (mm): 450
Dĺžka produktu (mm):
Čistá hmotnosť (kg): 12,8

TECH SPECS

Trieda energetickej účinnosti : A+
Hlučnosť (LwA) pri minimálnej rýchlosti (dB) : 49
Maximálna hladina hluku (LwA) (dB) : 65
Miera rýchlosti zosilnenia hluku (LwA) (dB) : 71
Ø výstup (mm) : 150

FARBA

	112930024	Čierna
	112930028	Stone Grey
	112930027	Steam Grey
	112930025	Biela
	112930026	London Brick Brown