UNIVERSE 80 T-XP 2B

Nerezový drez UNIVERSE



Antibakteriálne

Lifetime warranty

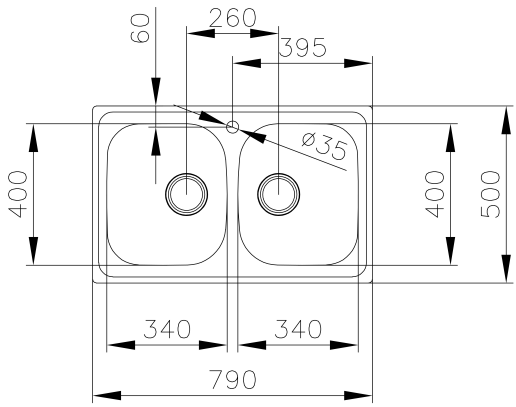

REFERENCE

REF: 115040007 **EAN:** 8434778015188

VLASTNOSTI

Prevedenie: lesk
Hrúbka plechu z nehrdzavejúcej ocele 0,7 mm
Odtoková súprava s 3½" sitkom a prepadom. Bez otvoru.
Dve vane 340 ⟋ 400/170 mm
Rozmery 790 ⟋ 500 mm
Horná montáž (výrez 770⟋480 mm/R10)
Montáž do skrinky s minimálnou šírkou 80 cm

ROZMERY

Výška produktu (mm):
Šírka produktu (mm): 500
HĺBka produktu (mm): 170
DĺŽka produktu (mm): 790
Čistá hmotnosť (kg): 3,72

FARBA

115040007 Nerezová oceľ