DLV 99670 TOS BK

Komínový odsávač pár 90 cm z edície Urban Colors



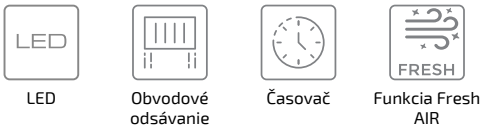

LED | Obvodové odsávanie | Časovač | Funkcia Fresh AIR

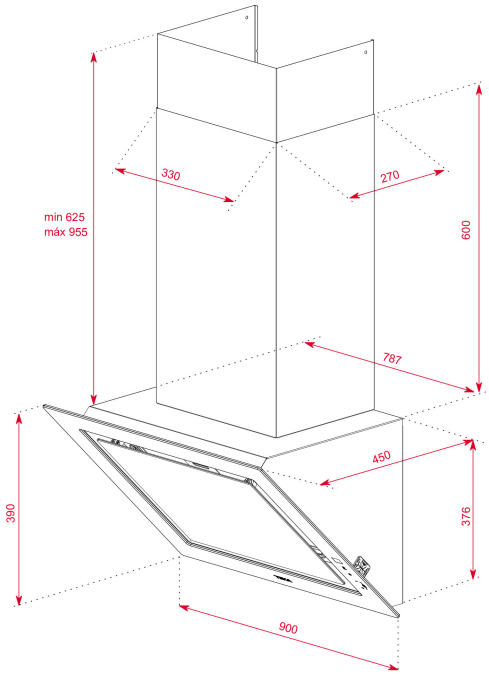

REFERENCE

REF: 112930038 **EAN:** 8434778012798

VLASTNOSTI

Edícia Urban Colors
Komínový odsávač pár 90 cm
Obvodový odťahový systém
Dotykové ovládanie
Funkcia FreshAir
Celosklenený dizajn
3 rýchlosti + 1 intenzívna
Časovač zastavenia
LED osvetlenie 1x 7,5 W
Indikátor nasýtenia filtra
Bezkartáčový motor
Odsávací výkon: min. 210, max. 625, intenzita 920 m3/h
Hlučnosť: min. 39, max. 65, intenzita 72 dB
Energetická trieda A+++
Recirkulačná súprava s krytom komína/bez neho
Voliteľný regeneračný filter
Možnosť inštalácie bez krytu

ROZMERY

Výška produktu (mm): 1001-1331
Šírka produktu (mm): 900
Hĺbka produktu (mm): 450
Dĺžka produktu (mm):
Čistá hmotnosť (kg): 21

TECH SPECS

Trieda energetickej účinnosti : A+++
Hlučnosť (LwA) pri minimálnej rýchlosti (dB) : 39
Maximálna hladina hluku (LwA) (dB) : 65
Miera rýchlosti zosilnenia hluku (LwA) (dB) : 72
Ø výstup (mm) : 150

FARBA

112930038 Čierna