IZC 94620 MST BK

Indukčná varná doska 90 cm

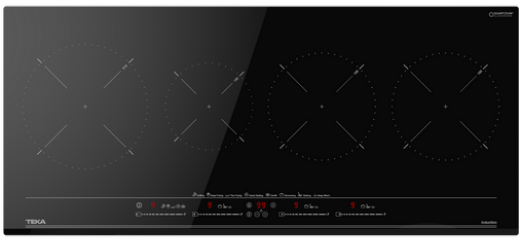

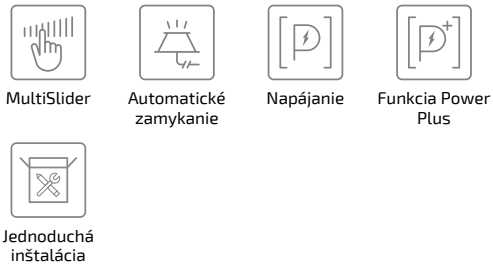

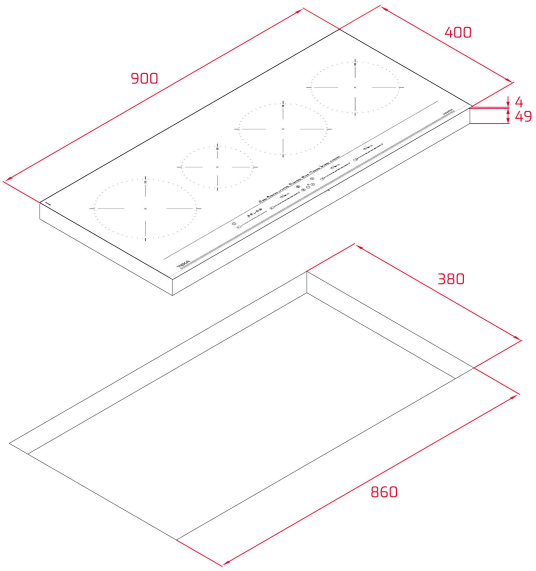

REFERENCE

REF: 112500040 **EAN:** 8434778017359

VLASTNOSTI

Rada MasterSense
Indukčná varná doska 90 cm
Dotykové ovládanie Multislider
Keramické sklo, skosená predná hrana
4 indukčné varné zóny:
1x Ø 215 mm
2x Ø 185 mm
1x Ø 150 mm
Špeciálna funkcia varenia so snímačmi teploty: varenie,
S teplotnými snímačmi: varenie, topenie, udržiavanie teploty, grilovanie, vyprážanie,
vyprážanie, konfitovanie, rýchle varenie
Funkcie PowerPlus a Stop&Go
Bezpečnostný blokovací systém so senzorom
Akustický signál
Indikátor zvyškového tepla
Časovač
Jednoduchá inštalácia
Maximálny menovitý výkon 7 200 W

ROZMERY

Výška produktu (mm): 53
Šírka produktu (mm): 900
Hĺbka produktu (mm): 400
Dĺžka produktu (mm):
Čistá hmotnosť (kg): 10,78

TECH SPECS

Výkon (V) : 220-240
Frekvencia (Hz) : 50/60
Maximálny menovitý výkon (W) : -

FARBA

112500040 Čierne sklo

ENERGETICKÁ ÚČINNOSŤ

Power consumption in standby mode (W): -
Time to reach standby mode (min): 1