DHT 97670 ROS WH

Stropný odsávač pár 90 cm





REFERENCE

REF: 113100004 **EAN:** 8434778019322

VLASTNOSTI

Stropný odsávač pár 90 cm
Obvodový odsávací systém
Elektronické ovládanie s diaľkovým ovládaním
Funkcia FreshAir
Dizajn biely
4 rýchlosti + 2 intenzívne
Časovač zastavenia
LED osvetlenie - 3x 2,2 W
Indikátor nasýtenia filtra
Motor EcoPower
Odsávací výkon: min. 317, max. 634, max. 808 m3/h
Hlučnosť: min. 50, max. 67, intenzita 74 dB
Energetická trieda A+++
Hliníkové tukové filtre
Možnosť recirkulácie cez uhlíkové filtre
Voliteľný regeneračný filter

ROZMERY

Výška produktu (mm): 214
Šírka produktu (mm): 900
Hĺbka produktu (mm): 600
Dĺžka produktu (mm):
Čistá hmotnosť (kg): 25

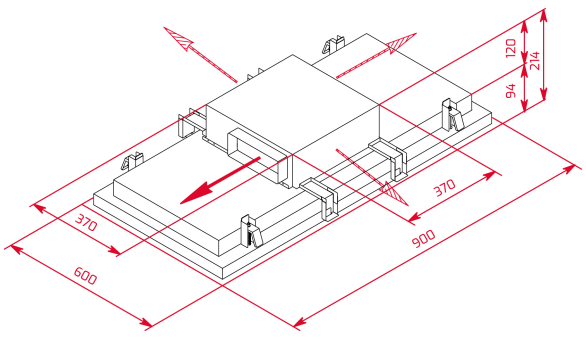

TECH SPECS

Trieda energetickej účinnosti : A++
Hlučnosť (LwA) pri minimálnej rýchlosti (dB) : 50
Maximálna hladina hluku (LwA) (dB) : 67
Miera rýchlosti zosilnenia hluku (LwA) (dB) : 74
Ø výstup (mm) : 215x85

FARBA

113100004 Biela