RVU 10008 GBK

Vstavaná vinotéka



Inverter

Invertorový motor

LED

LED

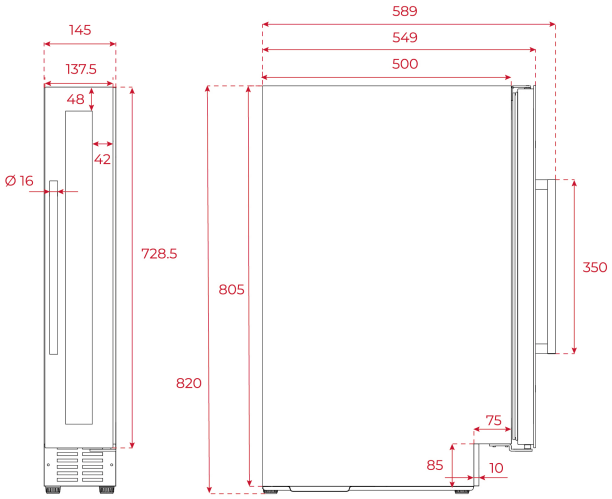

REFERENCE

REF: 113610003 **EAN:** 8434778021080

VLASTNOSTI

Vstavaná vinotéka
Výška 82 cm
Vnútorné ovládanie s displejom
Elektronicky nastaviteľná teplota
Kapacita: 23 l/8 fliaš
LED osvetlenie
Nastaviteľné nožičky (predné/zadné)
Výklopné dvere
Počet políc: 6
Hladina hluku: 39 dBm

ROZMERY

Výška produktu (mm): 820
Šírka produktu (mm): 145
Hĺbka produktu (mm): 549
Dĺžka produktu (mm):
Čistá hmotnosť (kg): 21.5

FARBA

113610003 Čierne sklo