RFC 60210 01B (recirk. sada DHT 97670 ROS WH)



REFERENCE

REF: 113290025 **EAN:** 8434778020328

VLASTNOSTI

Súprava na prevádzku stropného odsávača pár v režime recirkulácie
Vracia prefiltrovaný vzduch späť do kuchyne cez mriežku nainštalovanú vo falošnom strope
Súčasťou dodávky je:
- Priame PVC rúrky 600 mm (x2)
- Spojka potrubia
- Keramický filter C1RES

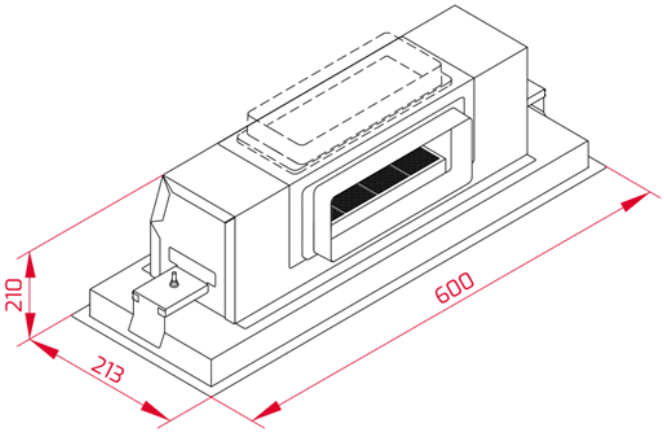

ROZMERY

Výška produktu (mm): 600
Šírka produktu (mm): 213
Hĺbka produktu (mm): 210
Dĺžka produktu (mm):
Čistá hmotnosť (kg): 5.0

FARBA

113290025 Nerezová oceľ