DVI 88-G1 EOS BM

Komínový odsávač pár 80 cm z edície Infinity G1



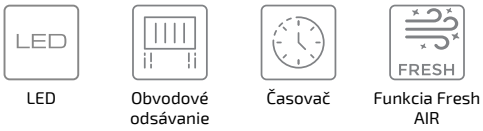

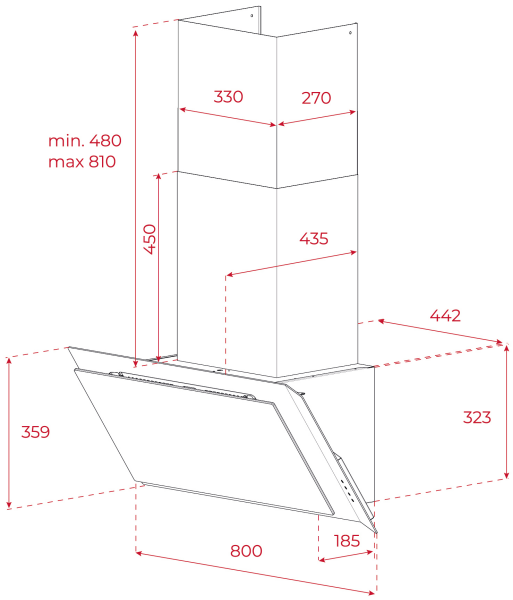

REFERENCE

REF: 112930056 **EAN:** 8434778022018

VLASTNOSTI

Edícia Infinity G1
Komínový odsávač pár 80 cm
Obvodový odťahový systém
Tlačidlové ovládanie
Funkcia FreshAir
Dizajn matná čierna, čierne sklo
3 rýchlosti +1 intenzívna
Časovač zastavenia
LED osvetlenie - 2x 4 W
Indikátor nasýtenia filtra
Motor EcoPower
Odsávací výkon: min. 232, max. 411, max. 726 m3/h
Hlučnosť: min. 47, max. 60, intenzita 71 dB
Energetická trieda A+
Recirkulačná súprava s krytom komína/bez neho
Voliteľný regeneračný a uhlíkový filter

ROZMERY

Výška produktu (mm): 810-1140
Šírka produktu (mm): 800
Hĺbka produktu (mm): 409
Dĺžka produktu (mm):
Čistá hmotnosť (kg): 17,5

TECH SPECS

Trieda energetickej účinnosti : A+
Hlučnosť (LwA) pri minimálnej rýchlosti (dB) : 47,4
Maximálna hladina hluku (LwA) (dB) : 60
Miera rýchlosti zosilnenia hluku (LwA) (dB) : 71,1
Ø výstup (mm) : 150

FARBA

112930056 Matná čierna