DOS 90.2 ATBS

Komínový odsávač pár 90 cm z edície Country Style



REFERENCE

REF: 113010010 **EAN:** 8434778024227

VLASTNOSTI

Edícia Country Style
Komínový odsávač pár 90 cm
Obvodový odťahový systém
Elektronické ovládanie
Rustikálny dizajn so starými mosadznými prvkami
3 rýchlosti + 1 intenzívna
LED osvetlenie 2x 2,5 W
Dvojitý turbínový motor
Odsávací výkon: min. 245, max. 500, max. 600 m3/h
Hlučnosť: min. 46, max. 64, intenzita 68 dB
Energetická trieda B
Rozbočovač pre recirkuláciu s použitím krytu komína
Uhlíkové filtre - kód 61801345/D9C INTEGRA (sada 2 ks) je možné dokúpiť



LED

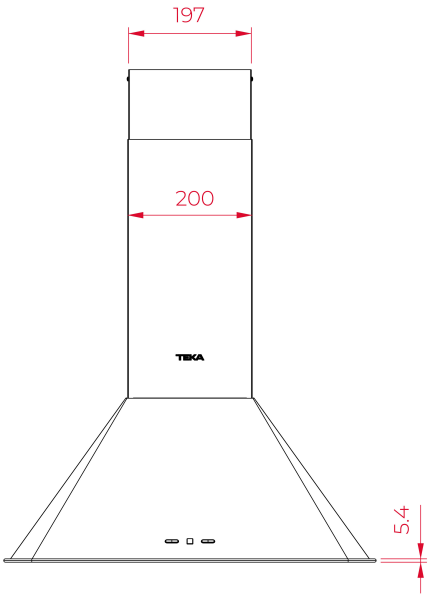

ROZMERY

Výška produktu (mm): 716-1129
Šírka produktu (mm): 440
Hĺbka produktu (mm): 898
Dĺžka produktu (mm):
Čistá hmotnosť (kg):

TECH SPECS

Trieda energetickej účinnosti : B
Hlučnosť (LwA) pri minimálnej rýchlosti (dB) : 46
Maximálna hladina hluku (LwA) (dB) : 64
Miera rýchlosti zosilnenia hluku (LwA) (dB) : 68
Ø výstup (mm) : 150

FARBA

113010010 Antracit + medená