HLC 8440 C FBK

Multifunkčná kompaktná kombinovaná rúra a mikrovlnná rúra, 45 cm





40 l | Čistiaci systém HydroClean | SurroundTemp

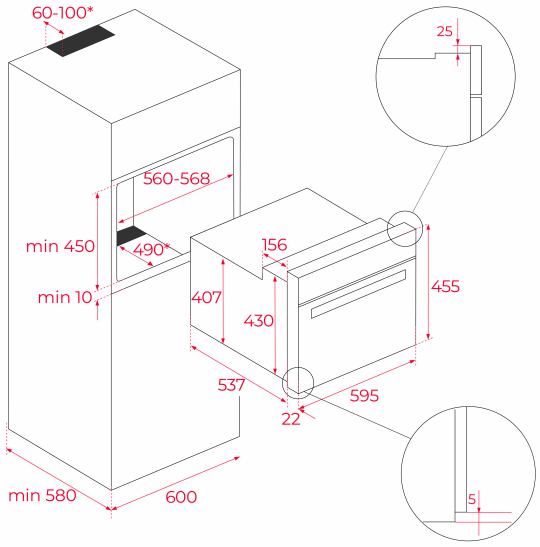

REFERENCE

REF: 111160028 **EAN:** 8434778030051

VLASTNOSTI

Edícia Full Black
Kompaktná multifunkčná kombinácia
a mikrovlnnej rúry, 45 cm
Technológia SurroundTemp
11 funkcií varenia
Objem: 40 l
Systém čistenia Hydroclean® ECO
Dotykový ovládací panel s LED displejom
Dva otočné voliče
Funkcie Pizza, ECO, rozmrazovanie podľa hmotnosti a času
Maxi gril (2 500 W)
6 úrovní mikrovlnného výkonu (1 000 W)
Tri sklenené dvierka
Sklenený plech na pečenie a zosilnená mriežka
Napájací kábel s konektorom

ROZMERY

Výška produktu (mm): 455
Šírka produktu (mm): 595
Hĺbka produktu (mm): 559
Dĺžka produktu (mm):
Čistá hmotnosť (kg): 30,0

TECH SPECS

Trieda energetickej účinnosti : -
Výkon (V) : 220-240
Frekvencia (Hz) : 50
Maximálny menovitý výkon (W) : 3400

FARBA

111160028 Full Black