DFI 76960

Plne integrovaná umývačka riadu 60 cm





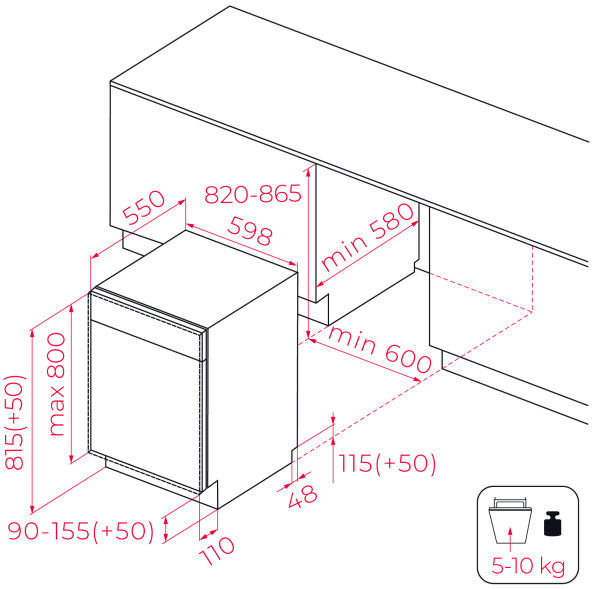

REFERENCE

REF: 114260027 **EAN:** 8434778032758

VLASTNOSTI

Plne integrovaná umývačka riadu 60 cm
Dotykové ovládanie, elektronický ovládací panel s bielym displejom
Inštalácia: SlidingDoor
Zásuvka na príbory
Svetelný signál na podlahe
Kapacita: 14 súprav riadu
Umývacie programy: 8
Teploty umývania: 45º, 50º, 55º, 60º, 65ºC
PremiumDry - systém automatického otvárania dvierok
Špeciálne programy: Rýchly program - 30 minút, GlassCare, Intenzívny program, ECO, 1-hodinový program
Špeciálne funkcie: Express, PowerWash, ExtraDry
Bezpečnostné systémy AquaStop a AquaSafe
Indikátor soli a prostriedku na oplachovanie
Nastaviteľné zadné nožičky
Odložený štart: 1-24 hodín
Úroveň hluku: 44 dBA

ROZMERY

Výška produktu (mm): 815
Šírka produktu (mm): 598
Hĺbka produktu (mm): 550
Dĺžka produktu (mm):
Čistá hmotnosť (kg): 33,00

TECH SPECS

Trieda energetickej účinnosti : B
Spotreba energie (kw/deň) : -
Spotreba vody (litre/rok) : 2744
Hladina hluku (dBA) : 42
Výkon (V) : 220-240 V
Frekvencia (Hz) : 50Hz