UNI 9331 IX

Kuchynská batéria s vysokým výtokom a výsuvnou koncovkou





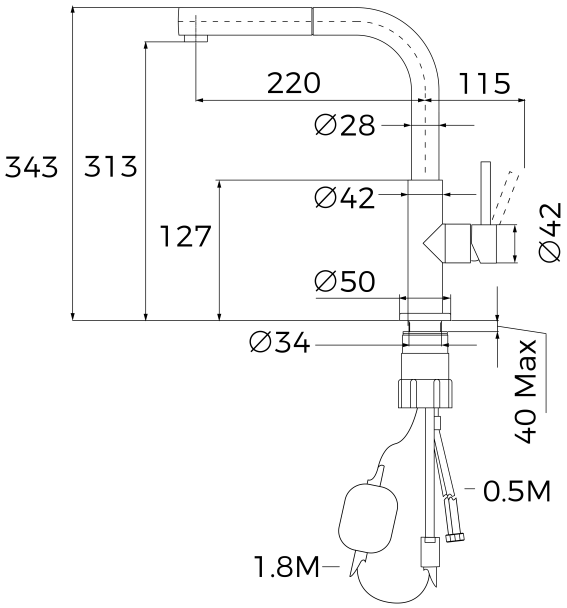

REFERENCE

REF: 116020022 **EAN:** 8434778033830

VLASTNOSTI

Vysoká výtoková trubica s výsuvným koncovým dielom.
Vyrobené výlučne z vysoko kvalitnej nehrdzavejúcej ocele (AISI 304).
Otočná výtoková trubica o 360º.
Výsuvná funkcia: normálny prietok vody.
Mimoriadne odolná výsuvná hadica.
Ekologický perlátor odolný voči usadzovaniu vodného kameňa s prietokom 5 l/min.
Ekologická kartuša (C3) s funkciou studeného štartu, úspora vody a energie
Kartuša s keramickými diskami s vysokou odolnosťou a plynulejšími pohybmi
Systém Easy-Quick na rýchle upevnenie
Vysoko odolné 3/8„ flexibilné prívodné rúrky s 1/2“ adaptérmi sú súčasťou balenia

ROZMERY

Výška produktu (mm): 343
Šírka produktu (mm):
Hĺbka produktu (mm):
Dĺžka produktu (mm):
Čistá hmotnosť (kg): 2,8

FARBA

	116020022	Nerezová oceľ
	116020023	Čierna