UNI 9310 IX

Kuchynská batéria s vysokým výtokom





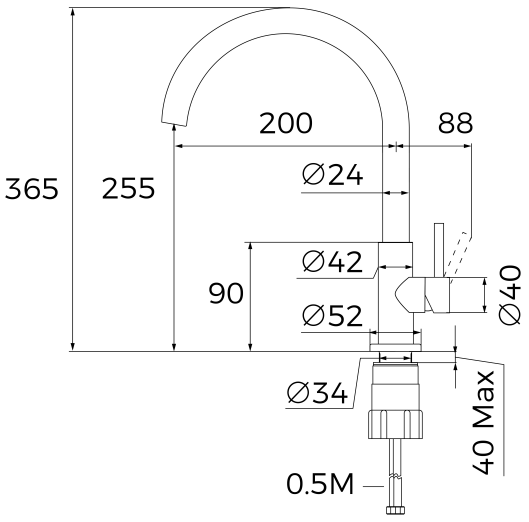

REFERENCE

REF: 116030070 **EAN:** 8434778033854

VLASTNOSTI

Kuchynská batéria s vysokým výtokom
Vyrobený výlučne z vysoko kvalitnej nehrdzavejúcej ocele (AISI 304).
Otočný výtok o 360º
Ekologický perlátor s ochranou proti usadzovaniu vodného kameňa a obmedzením prietoku na 5 l/min.
Ekologická kartuša (C3) s funkciou studeného štartu, úspora vody a energie
Kartuša s keramickými diskami s vysokou odolnosťou a plynulejšími pohybmi
Systém Easy-Quick na rýchle upevnenie
Vysoko odolné 3/8„ flexibilné prívodné potrubia s 1/2“ adaptérmi sú súčasťou balenia

ROZMERY

Výška produktu (mm): 365
Šírka produktu (mm):
Hĺbka produktu (mm):
Dĺžka produktu (mm):
Čistá hmotnosť (kg): 1,5

FARBA

	116030070	Nerezová oceľ
	116030071	Čierna